R585CS

Istruzioni / *Instruction*
09/2025

Collettori componibili per acqua sanitaria, in ottone nichelato, stacchi 3/4"E
Modular manifolds in nickel-plated brass, for domestic water, outlets 3/4"E

Versioni e codici

CODICE	ATTACCHI COLLETTORE x STACCHI	N° DI STACCHI
R585CSX122	G 3/4" x 3/4"E	2
R585CSX123		3
R585CSX124		4
R585CSX142	G 1" x 3/4"E	2
R585CSX143		3
R585CSX144		4

Codici di completamento
- R599: cassetta in plastica con coperchio, profondità 90 mm
- R595-1: cassetta in plastica con coperchio, profondità 90 mm
- R584: cassetta in plastica con coperchio, completa di kit di fissaggio, profondità 86 mm
- R598K: coppia di supporti in plastica per cassette R599 e R595-1
- R592DCS: tappo terminale in ottone cromato, filettato maschio
- R594CS : tappo terminale in ottone cromato, filettato femmina
- R179E: adattatori 3/4"E per tubi in plastica o multistrato
- R178E: adattatori 3/4"E per tubi di rame
- RM179E: raccordi diritti a pressare multipinza con calotta 3/4"E per tubi in plastica o multistrato
- Valvole di intercettazione a sfera

Versions and product codes

PRODUCT CODE	*CONNECTIONS MANIFOLD x OUTLETS*	*N. OF OUTLETS*
R585CSX122	*G 3/4" x 3/4"E*	*2*
R585CSX123		*3*
R585CSX124		*4*
R585CSX142	*G 1" x 3/4"E*	*2*
R585CSX143		*3*
R585CSX144		*4*

Completion codes
- *R599: plastic cabinet with lid, depth 90 mm*
- *R595-1: plastic cabinet with lid, depth 90 mm*
- *R584: plastic cabinet with lid and supports, depth 86 mm*
- *R598K: pair of plastic supports for R599 and R595-1 cabinets*
- *R592DCS: end plug in chrome-plated brass, male thread*
- *R594CS: end cap in chrome-plated brass, female thread*
- *R179E: 3/4"E adaptors for plastic or multilayer pipes*
- *R178E: 3/4"E adaptors for copper pipes*
- *RM179E: multi-jaw straight press fitting for plastic or multilayer pipes with 3/4"E nut*
- *Shut-off ball valves*

Giacomini S.p.A.
Via per Alzo 39, 28017 San Maurizio d'Opaglio (NO) Italia
consulenza.prodotti@giacomini.com
+39 0322 923111 - giacomini.com

Dati tecnici

Caratteristiche
- Fluido di impiego: acqua, soluzione glicolate (max. 30 % di glicole)
- Campo di temperatura: 5÷110 °C
- Pressione massima di esercizio: 10 bar
- Interasse tra gli stacchi: 40 mm
- Rubinetti di intercettazione con volantino manuale

Materiali
- Corpo collettore: ottone CW617N - EN 12165 nichelato
- O-Ring di tenuta: EPDM
- Otturatore: ottone CW614N - EN 12164
- Volantino di manovra: ABS
- Placchette del volantino di manovra: alluminio

Perdite di carico

CODICE	MISURA	Kv
R585CSX122 R585CSX123 R585CSX124	G 3/4"	2,54
R585CSX142 R585CSX143 R585CSX144	G 1"	2,95

Technical data

Characteristics
- *Fluid: water, glycol solution (max 30 % of glycol)*
- *Temperature range: 5÷110 °C*
- *Max working pressure: 10 bar*
- *Outlets center distance: 40 mm*
- *Shut-off cocks with manual handwheel*

Materials
- *Manifold body: CW617N - EN 12165 nickel-plated brass*
- *Seal O-Ring: EPDM*
- *Stopper: CW614N - EN 12164 nickel-plated brass*
- *Handwheel: ABS*
- *Handwheel plates: aluminum*

Loss of pressure

PRODUCT CODE	*SIZE*	*Kv*
R585CSX122 *R585CSX123* *R585CSX124*	*G 3/4"*	*2,54*
R585CSX142 *R585CSX143* *R585CSX144*	*G 1"*	*2,95*

Installazione

⚠ **AVVERTENZA.** L'installazione deve essere eseguita da personale qualificato e seguendo le istruzioni contenute nella confezione.

⚠ **AVVERTENZA.** Prima di assemblare i collettori è necessario lubrificare l'O-Ring in EPDM con lubrificante idoneo.

Assemblaggio collettori
I collettori componibili, disponibili nelle versioni da 2 a 4 stacchi, vengono forniti disassemblati.
Per assemblarli è necessario avvitarli manualmente fino a battuta.
La fasatura dei filetti permette il perfetto allineamento dei collettorI.
Grazie alla presenza dell'O-Ring sul filetto maschio, che assicura la tenuta, non è necessario l'utilizzo di canapa o PTFE.

Installation

⚠ **WARNING.** Installation must be carried out by qualified operators according to the instructions provided.

⚠ **WARNING.** Before assembling the manifolds, lubricate the EPDM O-Ring with an appropriate lubricant.

Assembling the manifold
The modular manifolds (available with 2 or 4 outlets) are provided disassembled.
Screw them all the way through to assemble them.
Thread phasing provides state-of-the-art alignment of the manifolds.
The O-Ring on the male thread ensures proper sealing with no need to use hemp or PTFE.

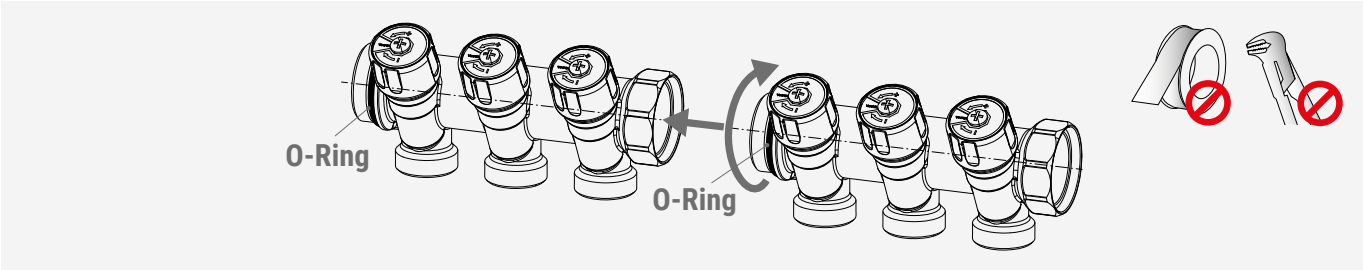

Serraggio adattatori
Grazie all'interasse tra gli stacchi di 40 mm è possibile utilizzare anche adattatori a compressione per tubi in plastica o multistrato da 20 mm (R179EX027). Per il serraggio utilizzare l'apposita chiave R131Y004.

Connecting the adaptors
The 40-mm center distance of the outlets enables to also use compression-fitting adaptors for 20-mm plastic or multilayer pipes (R179EX027).
Tighten the adaptors with the R131Y004 wrench.

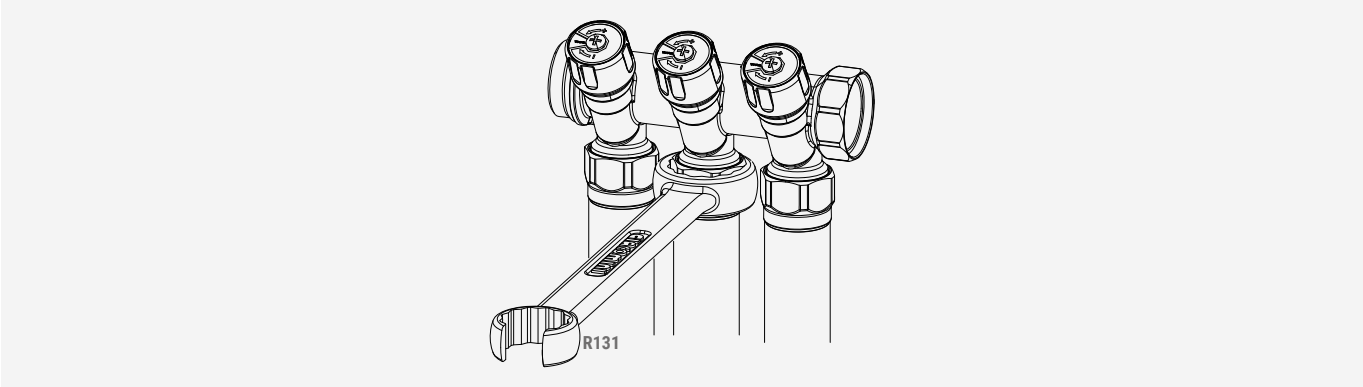

Giacomini S.p.A.
Via per Alzo 39, 28017 San Maurizio d'Opaglio (NO) Italia
consulenza.prodotti@giacomini.com
+39 0322 923111 - giacomini.com

Installazione placchette volantino di manovra

I volantini di manovra (A) sono collegati al rubinetto d'intercettazione con una vite (D) e sono dotati di due placchette metalliche:

- la placchetta (B) indica l'utenza corrispondente (es. doccia, lavabo, ecc.);
- la placchetta (C) si sovrappone alla precedente ed è colorata da una parte di blu e dall'altra di rosso, per visualizzare immediatamente se in quel collettore circola acqua calda o acqua fredda sanitaria.

Questa caratteristiche consente di ottimizzare la quantità di prodotti a magazzino.

Installing the handwheel plates

The handwheels (A) are connected to the shut-off cock with a screw (D) and include two metal plates:

- *plate (B) shows the corresponding usage point (eg. shower, basin, etc.);*
- *plate (C) goes over plate (B) and features a blue side and a red side to promptly identify if hot or cold domestic water is flowing through the manifold.*

This enables to streamline the quantity of stocked products.

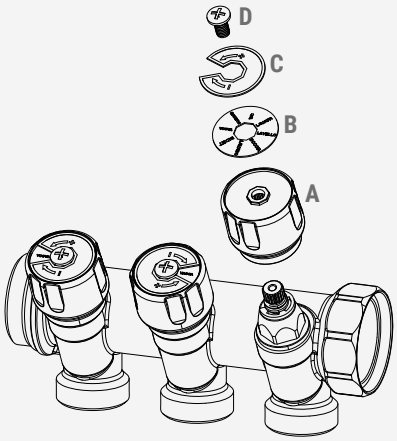

Installazione in cassetta R599

Il montaggio dei collettori all'interno della cassetta R599, mediante gli appositi supporti scorrevoli R598K, avviene su guide orizzontali e quindi senza vincoli di posizionamento.

Sfruttando le ampie aperture ricavate sul fondo della cassetta, inoltre, si possono comodamente installare collettori con interassi differenti.

L'apertura del portello può essere effettuata senza l'utilizzo di alcun utensile, per consentire un rapido intervento sui rubinetti di intercettazione, mentre la chiusura viene mantenuta grazie a solidi incastri ricavati sulla superficie del telaio.

Nell'immagine di esempio sono illustrati i collettori R585CS completi di tappi terminali R594CS e valvole a sfera R859, montati all'interno della cassetta R599.

Per le utenze per acqua fredda sanitaria sono stati utilizzati due collettori R585CS da 3 e 2 stacchi, montati in serie tra loro.

Per le utenze per acqua calda sanitaria invece, è stato utilizzato un collettore R585CS da 3 stacchi.

Installation in R599 cabinet

The assembly of the manifolds inside the R599 cabinet using the appropriate R598K sliding supports is carried out using horizontal guide rails, and therefore without constraints on positioning. In addition, by taking advantage of the large openings in the lower part of the cabinet, users can easily install manifolds with different center distances.

The cabinet door can be opened without the need of special tools, with a view to enabling rapid intervention to be carried out on the shut-off cocks, whilst closure is maintained by the solid joints attached to the surface of the frame.

The example image shows the R585CS manifolds with R594CS end caps and R859 ball valves, installed in the R599 cabinet.

For cold domestic water are used two R585CS manifolds with 2 and 3 outlets, mounted in series with each other.

For hot domestic water is used a R585CS manifold with 3 outlets.

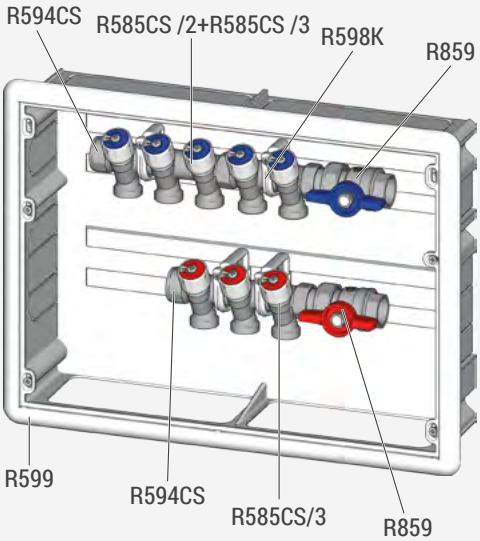

Installazione in cassetta R595-1

Il montaggio dei collettori all'interno della cassetta R595-1, mediante gli appositi supporti scorrevoli R598K, avviene su guide orizzontali e quindi senza vincoli di posizionamento.
Sfruttando le ampie aperture ricavate sul fondo della cassetta, inoltre, si possono comodamente installare collettori con interassi differenti.
Nell'immagine di esempio sono illustrati i collettori R585CS completi di tappi terminali R594CS e valvole a sfera R859, montati all'interno della cassetta R595-1.
Per le utenze per acqua fredda sanitaria sono stati utilizzati due collettori R585CS da 3 e 2 stacchi, montati in serie tra loro.
Per le utenze per acqua calda sanitaria invece, è stato utilizzato un collettore R585CS da 3 stacchi.

Installation in R595-1 cabinet

The assembly of the manifolds inside the R595-1 cabinet using the appropriate R598K sliding supports is carried out using horizontal guide rails, and therefore without constraints on positioning.
In addition, by taking advantage of the large openings in the lower part of the cabinet, users can easily install manifolds with different center distances.
The example image shows the R585CS manifolds complete with R594CS end caps and R859 ball valves, installed in the R595-1 cabinet.
For cold domestic water are used two R585CS manifolds with 2 and 3 outlets, mounted in series with each other.
For hot domestic water is used a R585CS manifold with 3 outlets.

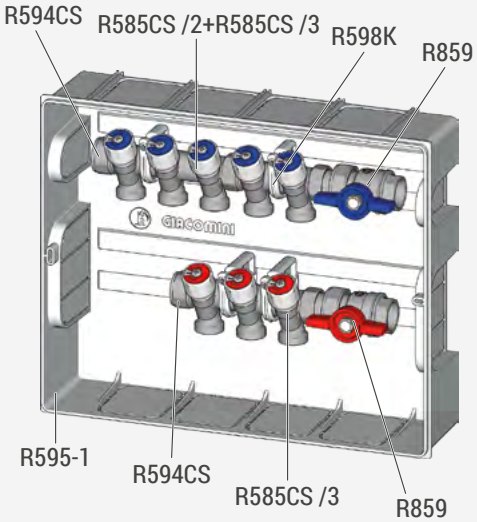

Dimensioni

Dimensions

R585CS

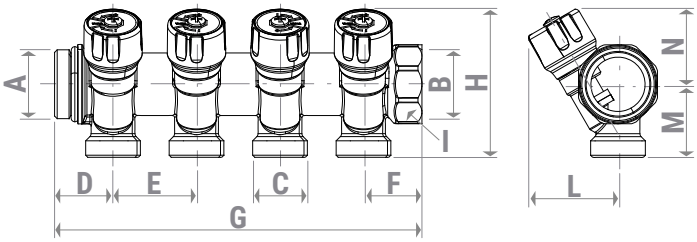

CODICE *PRODUCT CODE*	N° STACCHI *N° OF OUTLETS*	A	B	C	D [mm]	E [mm]	F [mm]	G [mm]	H [mm]	I [mm]	L [mm]	M [mm]	N [mm]
R585CSX122	2							92					
R585CSX123	3	G 3/4"M	G 3/4"F	3/4"E	26,5	40	25,5	132	69	ch.31 *wr.31*	40	34	35
R585CSX124	4							172					
R585CSX142	2							92					
R585CSX143	3	G 1"M	G 1"F	3/4"E	28	40	28	132	69	ch.38 *wr.38*	40	34	35
R585CSX144	4							172					

Giacomini S.p.A.
Via per Alzo 39, 28017 San Maurizio d'Opaglio (NO) Italia
consulenza.prodotti@giacomini.com
+39 0322 923111 - giacomini.com

R599

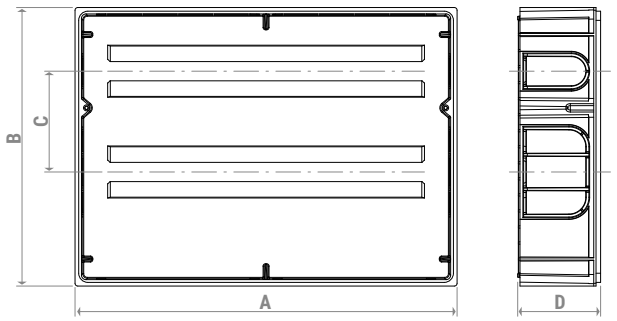

CODICE *PRODUCT CODE*	A [mm]	B [mm]	C [mm]	D [mm]
R599Y001	417	304	110	90

R584

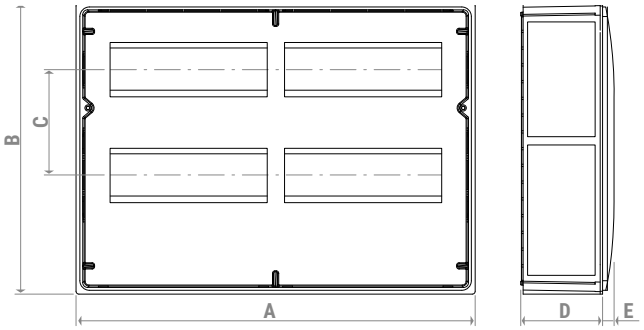

CODICE *PRODUCT CODE*	A [mm]	B [mm]	C [mm]	D [mm]	E [mm]
R584Y101	347	290	110	90	15
R584Y102	427	290	110	90	15
R584Y103	527	290	110	90	15
R584Y104	627	290	110	90	15

R595-1

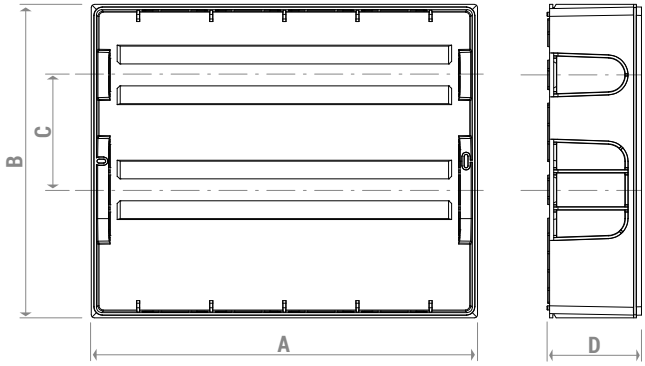

CODICE *PRODUCT CODE*	A [mm]	B [mm]	C [mm]	D [mm]
R595AY002	370	300	110	90
R595BY002	520	300	110	90
R595CY002	670	300	110	90

Avvertenze per la sicurezza. L'installazione, la messa in servizio e la periodica manutenzione del prodotto devono essere eseguite da personale professionalmente abilitato, in accordo con i regolamenti nazionali e/o i requisiti locali. L'installatore qualificato deve adottare tutti gli accorgimenti necessari, incluso l'utilizzo di Dispositivi di Protezione Individuale, per assicurare la propria incolumità e quella di terzi. L'errata installazione può causare danni a persone, animali o cose nei confronti dei quali Giacomini S.p.A. non può essere considerata responsabile.

Smaltimento imballo. Scatole in cartone: raccolta differenziata carta. Sacchetti in plastica e pluriball: raccolta differenziata plastica.

Smaltimento del prodotto. Alla fine del suo ciclo di vita il prodotto non deve essere smaltito come rifiuto urbano. Può essere portato ad un centro speciale di riciclaggio gestito dall'autorità locale o ad un rivenditore che offre questo servizio.

Altre informazioni. Per ulteriori informazioni consultare il sito giacomini.com o contattare il servizio tecnico. Questa comunicazione ha valore indicativo. Giacomini S.p.A. si riserva il diritto di apportare in qualunque momento, senza preavviso, modifiche per ragioni tecniche o commerciali agli articoli contenuti nella presente comunicazione. Le informazioni contenute in questa comunicazione tecnica non esentano l'utilizzatore dal seguire scrupolosamente le normative e le norme di buona tecnica esistenti.

Safety Warning. Installation, commissioning and periodical maintenance of the product must be carried out by qualified operators in compliance with national regulations and/or local standards. A qualified installer must take all required measures, including use of Individual Protection Devices, for his and others' safety. An improper installation may damage people, animals or objects towards which Giacomini S.p.A. may not be held liable.

Package Disposal. Carton boxes: paper recycling. Plastic bags and bubble wrap: plastic recycling.

Product Disposal. Do not dispose of product as municipal waste at the end of its life cycle. Dispose of product at a special recycling platform managed by local authorities or at retailers providing this type of service.

Additional information. For more information, go to giacomini.com or contact our technical assistance service. This document provides only general indications. Giacomini S.p.A. may change at any time, without notice and for technical or commercial reasons, the items included herewith. The information included in this technical sheet do not exempt the user from strictly complying with the rules and good practice standards in force.

GIACOMINI
WATER E-MOTION

Giacomini S.p.A.
Via per Alzo 39, 28017 San Maurizio d'Opaglio (NO) Italia
consulenza.prodotti@giacomini.com
+39 0322 923111 - giacomini.com