ENGINEERING
TOMORROW

Techninis aprašymas

SonoMeter 40
Energijos skaitikliai

Aprašymas

Danfoss SonoMeter 40 – tai ultragarsiniai kompaktiški energijos skaitikliai, skirti matuoti energijos sąnaudas šildymo ir aušinimo sistemose sąskaitų išrašymo tikslais. Šie skaitikliai skirti matavimams nuskaityti nuotoliniu būdu (AMR).

SonoMeter 40 energijos skaitiklius sudaro ultragarsinis srauto jutiklis, du Pt500 temperatūros jutikliai ir skaičiuotuvas su integruotais kontūrais temperatūrai matuoti, srautui ir energijai apskaičiuoti.

Savybės

- Galimi nominalūs debitai: q_p 0,6, 1,5, 2,5, 3,5, 6,0, 10,0, 15,0, 25,0, 40,0 ir 60 m³/h
- Trigubas ryšys su M-Bus, integruotu wMBUS ir 1 papildomu ryšio modulio lizdu
- Korpusai su srieginėmis (nuo G¾ iki G2) arba flanšinėmis (nuo DN20 iki DN100) jungtimis
- MID patvirtintas ultragarsinis energijos skaitiklis, kurio dinaminės ribos 1:100 (q_i:q_p) 2 klasėje
- Pasirenkamos MID patvirtintos dinaminės ribos 1:250 2 klasėje
- Temperatūros ribos: 0–180 °C
- Standartinis nominalius slėgis – PN25 bar
- Standartinis skaičiuotuvas su IP65 apsaugos klase (IP68 pagal specialų prašymą)
- Standartinis srauto jutiklis su IP68 apsaugos klase
- Grąžinimo arba tiekimo vamzdžių įranga vertikaliam arba horizontaliam montavimui
- Baterijos eksploatavimo laikas ne trumpesnis nei 15+1 metų
- Maži slėgio nuostoliai, atsparumas purvui
- Tiesūs ruožai prieš srauto jutiklį ar už jo nebūtini (nuo DN15 iki DN50)
- Nuo DN65 iki DN100 tiesūs ruožai yra būtini (5 DN prie srauto jutiklio įėjimo ir 3 DN prie išėjimo)
- Nuotolinis nuskaitymas, naudojant M-Bus, radijo OMS 868 MHz, RS 485 Modbus, BACnet, LoRA-WAN, impulsų išėjimą arba optinę sąsają
- Du impulsų įėjimai arba išėjimai (visada įtraukti, pasirinktinai su iš anksto sumontuotu kabeliu)

Techniniai duomenys

Visas energijos skaitiklis

Taikymas	Šildymo arba dvifunkcis (mišrioms šildymo ir vėsinimo sistemoms)
Terpė	Vandens pH 7 iki 9,5 VDI 2035, VdTÜV TCh 1466
Matavimo ciklas	Srautas: 1 s Energija: 1 s Temperatūra: 10 s
Patvirtintos metrologinės ribos	ΔΘ: 3–175 K
	Θ: 0–180 °C
	Θq: 0,1–130 °C
Temp. ribos (energijos skaičiavimas)	ΔΘ: 0,2–180 K
	Θ: 0–180 °C
Aplinkos darbinė temperatūra	C klasė: 5–55 °C įrengimas viduje, kondensacija, drėgmė maks. 93 %.
Aplinkos saugojimo temperatūra	Temperatūra: nuo –25 iki +35 °C, drėgmė: maks. 60 %.
Mechaninė aplinka	M1 klasė
Elektromagnetinė aplinka	E2 klasė

Skaičiuotuvas

IP [EN60529]	65 (68 pagal specialų užsakymą)	
Maitinimas iš baterijos	Įtampa	3,6 V nuolatinė srovė
	Baterijos tipas ir dydis	2 ličio baterijos, AA dydžio
	Baterijos eksploatacijos laikas	15 + 1 metai (įskaitant AMR ryšį)
Maitinimas iš elektros tinklo 24 V KS / NS (AC/DC) (vidinis modulis)	Įtampa	12–36 V KS (AC) 12–42 V NS (DC) Galvaniškai izoliuota
	Energijos suvartojimas	Ne daugiau kaip 20 mA
	Kintamosios srovės įtampos dažnis	50/60 Hz
	Atsarginis maitinimas	Vidinė atsarginė baterija: 1, AA dydžio Tarnavimo laikas ne trumpesnis kaip 15 metų (be duomenų nuskaitymo per skaitmeninę ar belaidę sąsają) – skaitiklio maitinimui, kai išjungtas išorinis maitinimas.
	Maitinimo iš elektros tinklo kabelis	2 laidų varinis kabelis, kurio skersmuo 2 × 0,25 mm^2
Maitinimas iš elektros tinklo 230 V KS (AC) (išorinis transformatorius)	Įtampa	230 V KS (AC) + 10 % –15 % į 24 V KS (AC) transformatorių prijungimui prie maitinimo šaltinio 24 KS / NS (AC/DC) modulio.
	Energijos suvartojimas	Ne daugiau kaip 5 mA
	Kintamosios srovės įtampos dažnis	50/60 Hz
	Atsarginis maitinimas	Vidinė atsarginė baterija: 1, AA dydžio Tarnavimo laikas ne trumpesnis kaip 15 metų (be duomenų nuskaitymo per skaitmeninę ar belaidę sąsają) – skaitiklio maitinimui, kai išjungtas išorinis maitinimas.
	Maitinimo iš elektros tinklo kabelis	2 laidų varinis kabelis, kurio skersmuo 2 × 0,25 mm^2
Ekranas	85 x 35 mm skystųjų kristalų ekranas su 8 skaitmenimis (11,5 mm aukščio) Meniu vadovas ir informacijos skydelis	
Ekrane pateikiami vienetai	MWh – kWh – GJ – Gcal – °C – m^3 – m^3/h	
Ekrane pateikiamos vertės	Energija – tūris – debitas – galia – temperatūros	
Optinė sąsaja	Visada įtraukta	Pagal EN61107 (IEC1107)
Ryšys	Nurodoma užsakant skaitiklį. Galima rinktis abi parinktis.	1. M-Bus pagal EN13757-3, palaiko 300, 2400, 4800, 9600 bodų. Pristatoma su 1.5 m kabeliu. 2. wM-Bus 868 MHz (S1, T1 OMS)
Papildomas ryšys	Pristatoma iš gamyklos arba išplėtojama vėliau. Galima viena parinktis iš sąrašo.	1. Laidais prijungtas M-Bus 2. Modbus RTU 3. BACnet MS/TP 4. LoRaWAN

© Danfoss | Energijos skaitikliai | 2024.03

Techniniai duomenys
(tęsinys)

Srauto jutiklis

Skersmuo		DN 15	DN 20		DN 15	DN 20		DN 15		DN 20			DN 20			DN 25	DN 25	DN 40		DN 50	DN 65	DN 80	DN 100
Nominalus srautas q_p	(m^3/val.)	0.6			1,0			1,5					2,5			3.5	6	10		15	25	40	60
Maks. srautas q_s	(m^3/val.)	1,2			2			3					5			7	12	20		30	50	80	120
Minimalus srautas (1:100) q_i	(m^3/val.)	0,006			0,01			0,015					0,025			0,035	0,06	0,1		0,15	0,25	0,4	0.6
Atjungimo srautas q_c	(m^3/val.)	0,003			0,005			0,003		0,005			0,005			0,007	0,012	0,02		0,03	0,05	0,08	0,12
Perteklius q_{ss}	(m^3/val.)	1,44			2,4			3,6					6			8,4	14,4	24		36	60	96	144
Slėgio nuostolis esant q_p	(mbar)	70	9		113	25		171		58		72	94		198	90	100	180		120	200	180	180
K_{vs} reikšmės		2,27	6,32		2,97	6,32		3,63		6,23		5,59	8,15		5,62	11,67	18,97	23,57		43,3	55,9	94,3	141,4
Jungtis		G¾B	G1B	FL	G¾B	G1B	FL	G¾B		G1B	FL	G1B	G1B	FL	G1B	G1¼B	G1¼B	G2B	FL	FL	FL	FL	FL
Bendras ilgis	(mm)	110	190		110	190		110	165	190		130	190		130	260	260	300		270	300	300	360
Srauto jutiklio medžiaga		CW617N																			CC770S		
Slėgis PN	(barai)	25 barai																					
IP [EN60529]		IP68																					
Terpės temperatūra	(°C)	Θq: 0,1–130 °C																					
Kabelio ilgis		1,2 m, 2,5 m arba 5 m																					
Montavimas		Bet kokia padėtis; DN 15–DN 50: Nereikalingi tiesūs ruožai DN 65–DN 100: tiesūs ruožai yra būtini (5 DN įėjime ir 3 DN išėjime)																					

Temperatūros jutiklis

Tipas	Pt500, 2 laidai, pagal EN1434 ir EN60751.
Dydis / IP	Ø5,2 mm / IP65 Ø6 mm / IP67
Kabelio ilgis	1.5 m, 3 m, 5 m arba 10 m
Tikslumas	B klasė (EN60751)
Patvirtintos temp. ribos EN60751	Θ: 0–150 °C
Temp. skirtumas EN60751	ΔΘ: 3–150 K
Slėgis	25 barai
Montavimas	be gilzių, tik G¾ ir G1 dydžiams

Ryšio sąsajos

Optinė sąsaja

Optinė sąsaja integruota priekinėje skaičiuotuvo panelėje. Ji skirta duomenims nuskaityti per M-bus protokolą ir skaitiklio parametrams nustatyti naudojant SonoMeter 40 UserConfig programinę įrangą ir optinę galvutę OG-1-USB.

Optinė sąsaja suaktyvinama paspaudus valdymo mygtuką ir automatiškai išjungiama praėjus 5 minutėms po paskutinio mygtuko paspaudimo arba po duomenų perdavimo per sąsają užbaigimo.

Laidais prijungtos M-Bus sąsaja

- M-Bus protokolas pagal EN13757-3 standartą
- 2 laidai su apsauga nuo poliškumo pakeitimo
- Galvaninė izoliacija
- Naudojama srovė: viena M-Bus apkrova (1,52 mA)
- Palaikomas pirminis arba antrinis adresavimas
- Pirminis M-Bus adresas (integruotas M-Bus) paskutiniai 2 serijos numerio skaitmenys; jei „00“, pirminis adresas yra 100
- Pirminis M-Bus adresas (papildomas M-Bus modulis) Adresas „2“
- Konfigūruojama sparta bodais 300 / 1200 / 2400 / 4800 / 9600, numatytoji gamyklinė vertė – 2400 bodai
- Baterijos eksploatavimo laikas min. 15 + 1 metai (2 AA elementai)
- Maitinimo iš baterijos ryšys apribotas kas 15 min., naudojant 2 400 bodų arba greitesnį ryšį, 70 energijos skaitiklių magistralėje
- Greičiausias skaitymo intervalas naudojant maitinimo tinklo energiją: be apribojimų
- Numatytoji M-Bus telegrama apima toliau nurodytą informaciją:
  - Data ir laikas
  - Klaidos pradžios data ir laikas
  - Klaidos kodas
  - Baterijos veikimo laikas
  - Darbo laikas be klaidos
  - Energija šildymui
  - (Energija aušinimui)
  - (1 tarifo energija)
  - (2 tarifo energija)
  - Tūris
  - 1 impulsų įėjimas
  - 2 impulsų įėjimas
  - Maitinimas
  - Debitas
  - 1 temperatūra
  - 2 temperatūra
  - Temperatūrų skirtumas
  - Serijos numeris

Ryšio sąsajos
(tęsinys)

Belaidė M-Bus (OMS) sąsaja, 868.95 MHz
- Belaidis M-Bus protokolas pagal EN13757-4
- Suderinama su OMS (atvirąja matavimo sistema), suderinama su OMS 4.0.2
- T1 režimas (vienkryptis)
- Siuntimo intervalas kas 90 sekundžių (tinka rankiniam rodmenų surinkimui)
- Baterijos eksploatavimo laikas min. 15 + 1 metai (2 AA elementai)
- Numatytoji belaidė M-Bus telegrama apima toliau nurodytą informaciją:
  - Energija šildymui
  - Laikas
  - Tūris
  - Energija aušinimui
  - Impulsas pirmame
  - Impulsas antrame
  - Maitinimas
  - Srautas

Belaidės M-Bus telegramos parametrų sąrašas ir siuntimo dažnis yra konfigūruojami!

Modbus RTU, RS485 modulis

Jungtys	90 (neinvertinis, +) ir 91 (invertinis, –)
Sparta bodais	1 200, 2 400, 4 800, 9 600 (numatytoji), 38 400, 56 000, 57 600, 115 200 bps
Duomenų formatas	8E1 (8 duomenų bitai, lyginio pariteto bitas, 1 stabdymo bitas) – numatytasis 8O1 (8 duomenų bitai, nelyginio pariteto bitas, 1 stabdymo bitas) 8N2 (8 duomenų bitai, nėra pariteto bito, 2 stabdymo bitai)
Maitinimas	Nuo poliškumo nepriklausoma maitinimo prijungimo vieta – 60 ir 61 jungtys Įtampa 12–24 V kintamoji / nuolatinė srovė Maksimalus energijos suvartojimas – 2 W Tipinė tiekiama srovė – 50 mA

BACnet MS/TP, RS485 modulis
BACnet MS/TP protokolas ir nuosekli sąsaja ryšiams su išoriniais įrenginiais.

Jungtys	90 (neinvertinis, +) ir 91 (invertinis, –)
Sparta bodais	9 600, 19 200, 38 400 (numatytoji), 57 600, 76 800, 115 200 bps
Duomenų formatas	8E1 (8 duomenų bitai, lyginio pariteto bitas, 1 stabdymo bitas)
Maitinimas	Nuo poliškumo nepriklausoma maitinimo prijungimo vieta – 60 ir 61 jungtys Įtampa 12–24 V kintamoji / nuolatinė srovė Maksimalus energijos suvartojimas – 2 W Tipinė tiekiama srovė – 50 mA

LoRaWAN, 868 modulis
Perdavimo scenarijai:
- Šildymas: Energija ir tūris + 4 istorinės vertės.
- Šildymas ir aušinimas: šildymo energija, aušinimo energija + tūris + 2 istorinės vertės.

Impulsų įėjimai

Impulsų įėjimų skaičius	2 arba nėra (nurodoma užsakant)
Nurodomi vienetai	m^3
Impulso vertė	Programuojama
Įėjimo impulsų tipai	IB pagal LST EN1434-2
Maksimalus leidžiamas dažnis	3 Hz
Maksimali leidžiama įtampa	3,6 V
Aukšto lygio priežiūros sąlyga	3,6 V, naudojant 3,3 MΩ rezistorių

Versijose su neatidaromu korpusu (IP68), kai skaitiklis užsakomas su impulsų įėjimais, skaitiklyje įtaisytas stacionariai prijungtas 1,5 m kabelis impulsų įėjimams prijungti.

Impulsų išėjimai

Impulsų išėjimų skaičius	2 arba nėra (nurodoma užsakant)
Klasė	OB eksploatavimo režimu (OD bandymo režimu)
Tipas	Atviras kolektorius
Leidžiama srovė	Iki 20 mA
Įtampa	Iki 24 V
Impulso trukmė	125 eksploatavimo režimu (1,2 ms bandymo režimu)

© Danfoss | Energijos skaitikliai | 2024.03

Ryšio sąsajos
(tęsinys)

Impulso vertė eksploatavimo režimu:
- kai išėjimas sukonfigūruotas energijai, jo impulsų reikšmę galima pasirinkti iš sąrašo

Energijos matavimo vienetai	Galimos energijos impulso vertės *
„kWh“ arba „MWh“	0,00001; 0,0001; 0,001; 0,01; 0,1; 1; 10; 100; 1000; 10000 MWh/pulsas
„GJ“	0,0001; 0,001; 0,01; 0,1; 1; 10; 100; 1000; 10000 GJ/pulsas
„Gcal“	0,0001; 0,001; 0,01; 0,1; 1; 10; 100; 1000 Gcal/pulsas

** verčių sąrašo ilgis priklauso nuo nuolatinio srauto greičio ir LCD energijos vertės kablelio padėties*

- kai išėjimas sukonfigūruotas vandens kiekiui, jo impulsų vertę galima pasirinkti iš sąrašo:
  0,001 (kur qp=(0,6 ... 6) m^3/h) ; 0,01; 0,1; 1; 10 m^3/impulsas

Versijose su neatidaromu korpusu (IP68), kai skaitiklis užsakomas su impulsų išėjimais, skaitiklyje įtaisytas stacionariai prijungtas 1,5 m kabelis impulsų išėjimams prijungti.

Duomenų įrašymo įrenginys

Energijos skaitiklio atmintyje įrašomos šios valandos, dienos ir mėnesio parametrų vertės (galima konfigūruoti naudojant SonoMeter 40 UserConfig programinę įrangą):
1..... Integruota šildymo energija
2..... Integruota aušinimo energija
3..... Integruota 1 tarifo energija
4..... Integruota 2 tarifo energija
5..... Integruotas skysčio tūris
6..... Integruota impulso vertė 1 impulsų įėjime
7..... Integruota impulso vertė 2 impulsų įėjime
8..... Maksimali šiluminės energijos vertė šildymui ir data
9..... Maksimali šiluminės energijos vertė aušinimui ir data
10..... Maksimali debito vertė ir data
11..... Maksimali šilumą perduodančio skysčio srauto temperatūros vertė ir data
12..... Maksimali šilumą perduodančio skysčio grąžinamo srauto temperatūros vertė ir data
13..... Minimali šilumą perduodančio skysčio srauto temperatūros vertė ir data
14..... Minimali šilumą perduodančio skysčio grąžinamo srauto temperatūros vertė ir data
15..... Minimali temperatūrų skirtumo vertė ir data
16..... Vidutinė šilumą perduodančio skysčio srauto temperatūros vertė
17..... Vidutinė šilumą perduodančio skysčio grąžinamo srauto temperatūros vertė
18..... Veikimo laikas be šiluminės energijos apskaičiavimo klaidos
19..... Bendras klaidų kodas
20..... Laikas, kai debitas viršijo 1,2 q_s
21..... Laikas, kai debitas buvo mažesnis nei q_i

Duomenų įrašymo įrenginio talpa
- Iki 1 480 val. – valandiniai įrašai
- Iki 1130 dienų – dienos įrašai
- Iki 36 pastarųjų mėnesių – mėnesio įrašai
- Išmatuotų integruotų parametrų saugojimo laikas, net jei įrenginys atjungtas nuo maitinimo tinklo: ne mažiau nei 15 m

Visi archyvo duomenys gali būti nuskaitomi nuotoliniu būdu. Be to, duomenų įrašymo įrenginio mėnesio parametrų įrašai gali būti matomi ekrane.

Dviejų funkcijų skaitikliai

Įjungus vėsinimo energijos tarifo funkciją, esant neigiamam temperatūrų skirtumui, energija bus kaupiama papildomame tarifų registre $Q_{☼}$. Šiuo atveju energijos vertės apskaičiuojamos pagal šias formules:

– kai srauto jutiklis yra tiekimo linijoje
  kai $\Theta 1 > \Theta 2$: $Q = V \cdot \rho_1 \cdot (h_{T1} - h_{T2})$, $Q_{☼} = 0$
  kai $\Theta 1 < \Theta 2$: $Q_{☼} = V \cdot \rho_1 \cdot (h_{T2} - h_{T1})$, $Q = 0$

– kai srauto jutiklis yra grįžimo linijoje
  kai $\Theta 1 > \Theta 2$: $Q = V \cdot \rho_2 \cdot (h_{T1} - h_{T2})$, $Q_{☼} = 0$
  kai $\Theta 1 < \Theta 2$: $Q_{☼} = V \cdot \rho_2 \cdot (h_{T2} - h_{T1})$, $Q = 0$

Taikymo brėžiniai

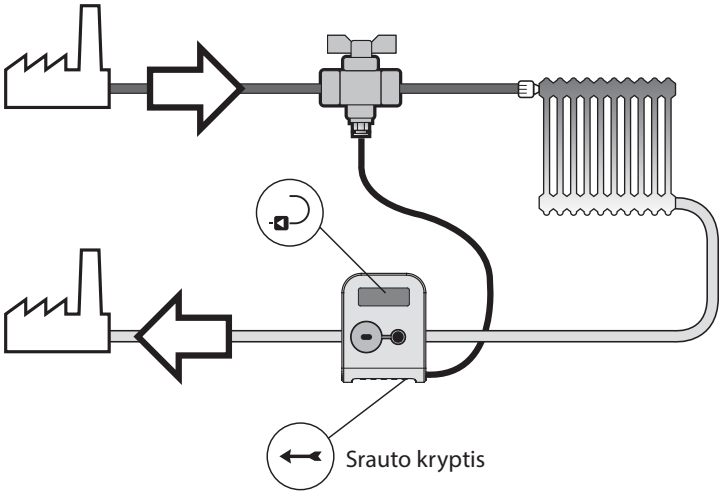

Grąžinimo vamzdžio montavimas

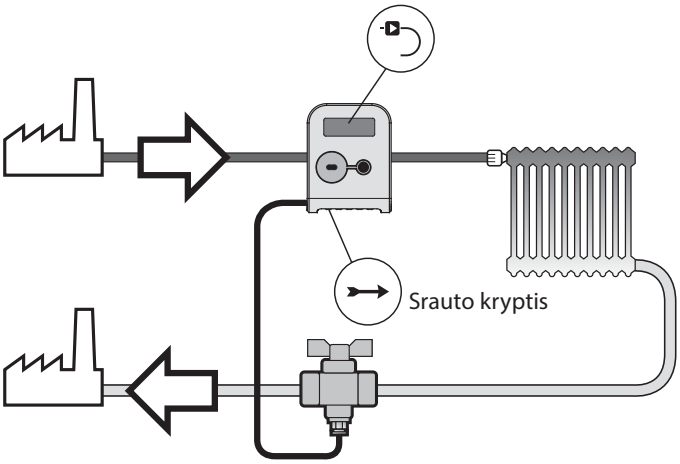

Tiekimo vamzdžio montavimas

Tikslumas

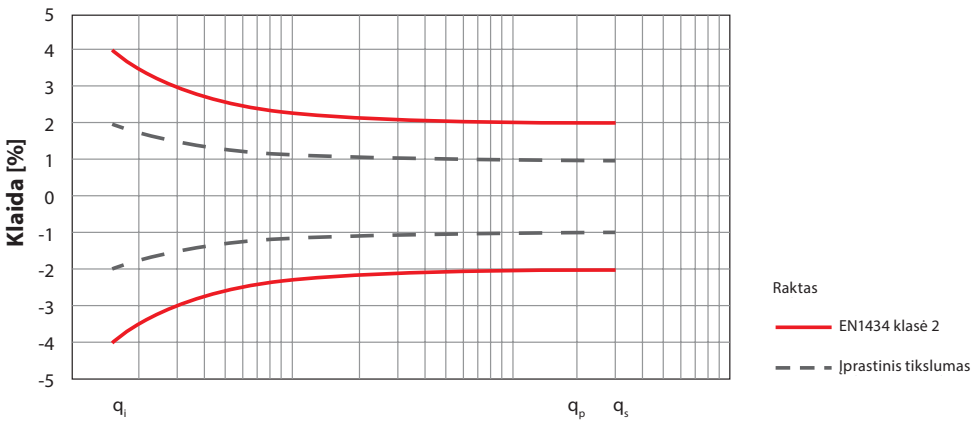

Srauto matavimo tikslumas

© Danfoss | Energijos skaitikliai | 2024.03

Slėgio nuostoliai

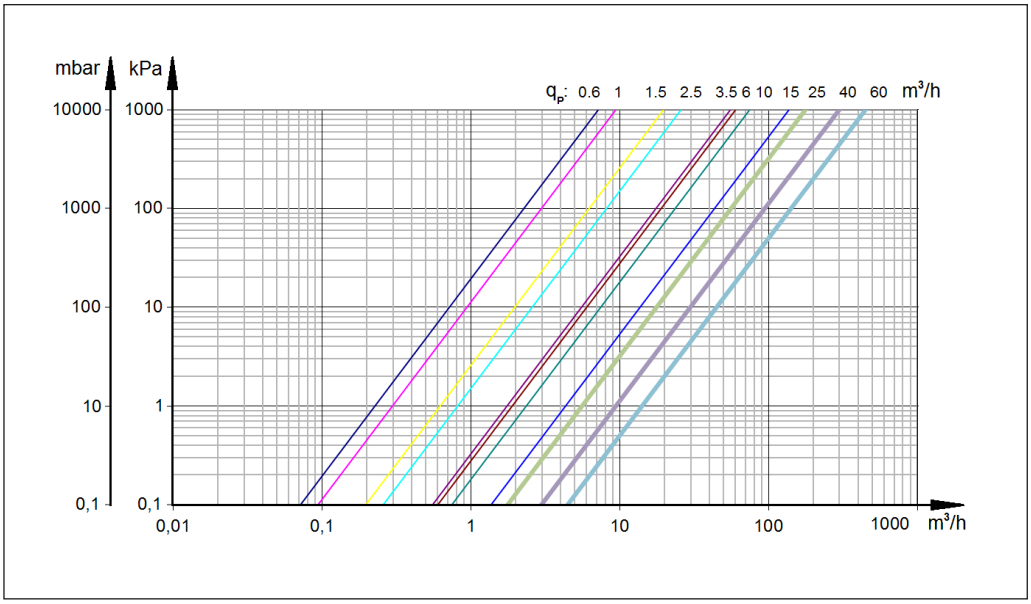

Meniu struktūra

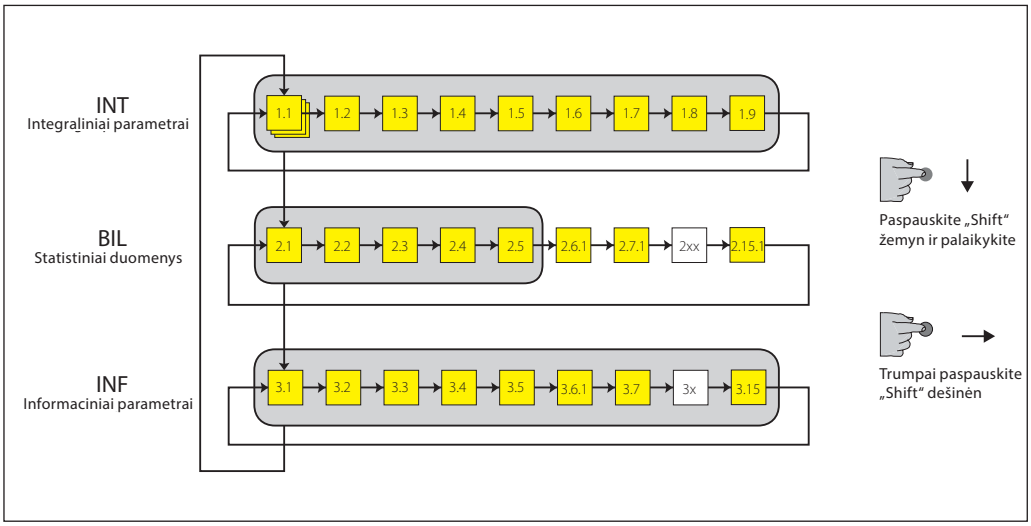

Montavimas

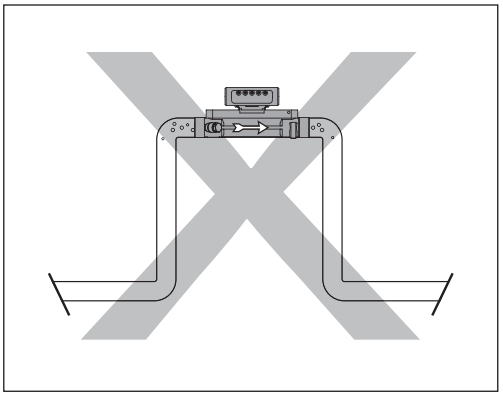

Vamzdžio padėtis:
Nėra apribojimų, bet venkite padėčių kai gali prisirinkti oro.

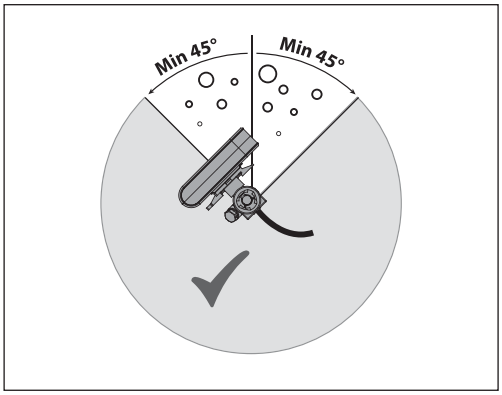

Sukimas vamzdžio ašyje:
Srauto jutiklio kampas turi būti nuo 45 iki 315°, siekiant išvengti oro susidarymo srauto jutiklyje.

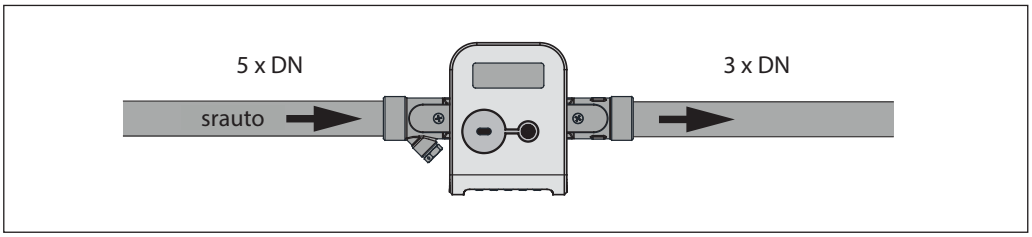

Įėjimo / išėjimo sąlygos (tik įrenginiams DN65–DN100)
Siekiant optimizuoti tikslumą, būtina turėti tiesius įėjimo ir išėjimo ruožus prieš ir už srauto jutiklio: 5 DN srauto jutiklio įėjime ir 3 DN išėjime.

© Danfoss | Energijos skaitikliai | 2024.03

Matmenys

Skaičiuotuvas

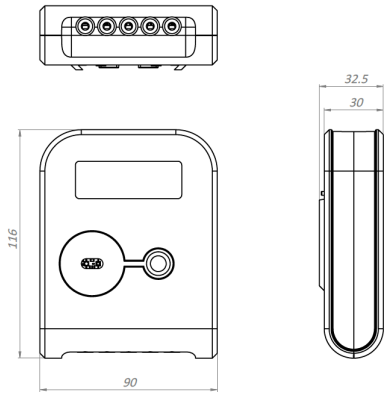

Srauto jutiklio q_p = 0,6 / 1,0 / 1,5 m^3/h
L = 110 mm (L = 165 mm)
sujungimo tipas: sriegis G¾"

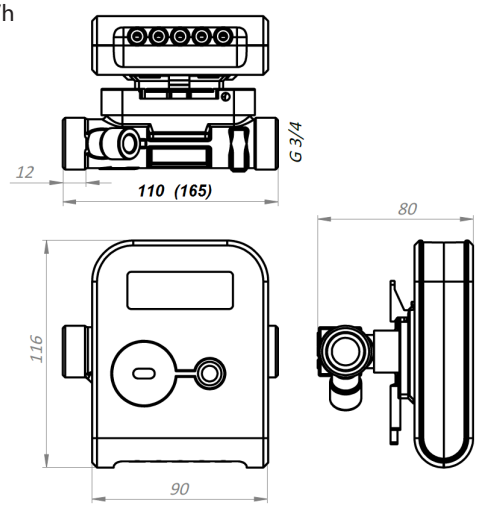

Srauto jutiklio q_p = 1,5 / 2,5 m^3/h
L = 130 mm
sujungimo tipas: sriegis G1"

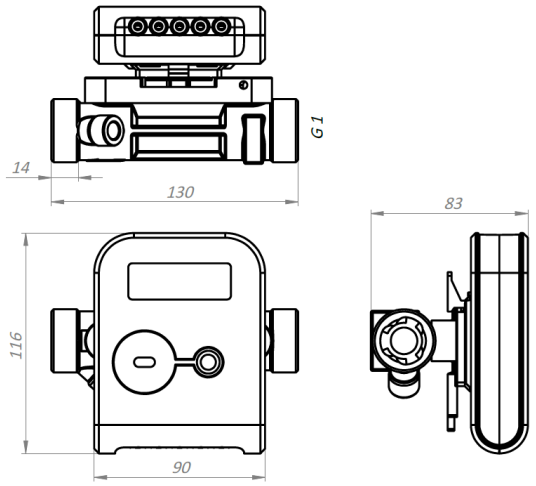

Matmenys
(tęsinys)

Srauto jutiklio q_p = 0,6 / 1,0 / 1,5 / 2,5 m^3/h
L = 190 mm
a) sujungimo tipas: sriegis G1"
b) sujungimo tipas: flanšai DN20

a)

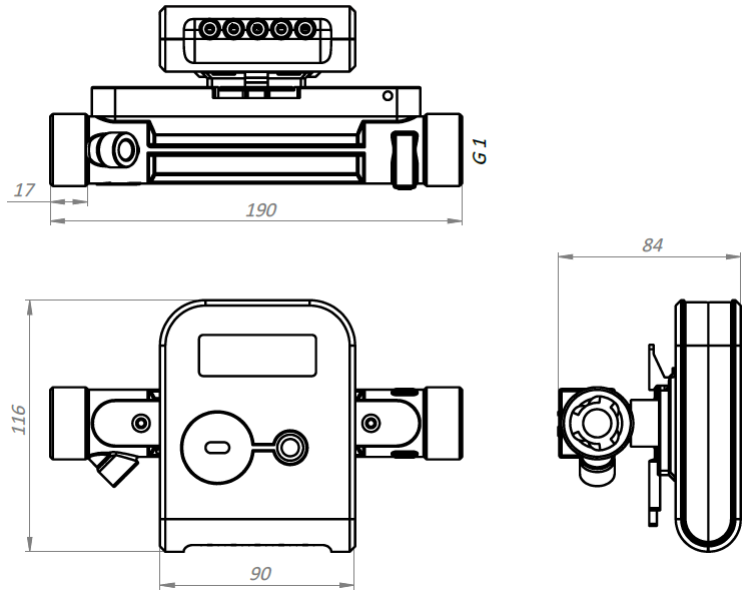

b)

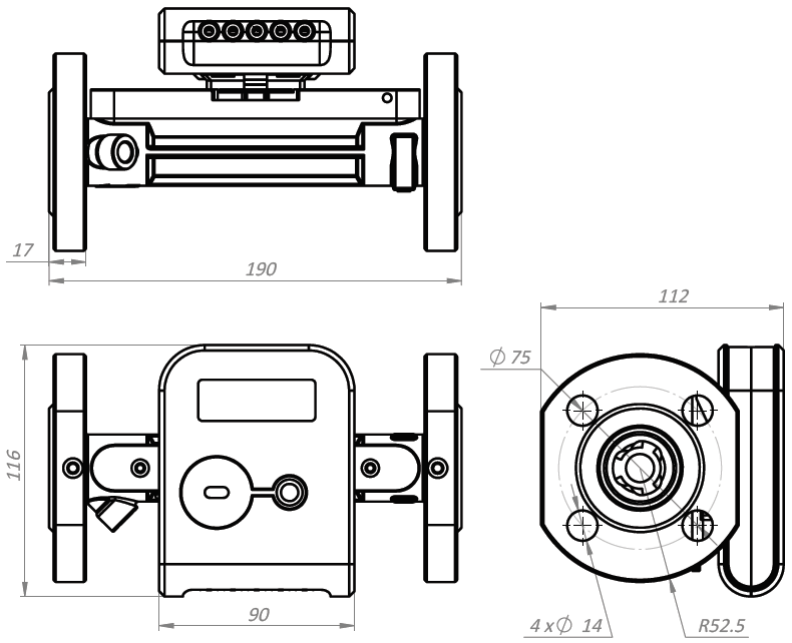

© Danfoss | Energijos skaitikliai | 2024.03

Matmenys
(tęsinys)

Srauto jutiklio q_p = 3,5 m^3/h
L = 260 mm
a) sujungimo tipas: sriegis G1¼"
b) sujungimo tipas: flanšai DN25
c) sujungimo tipas: flanšai DN32

a)

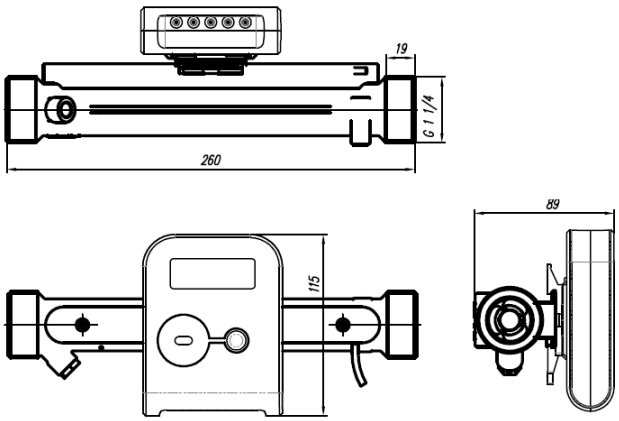

b)

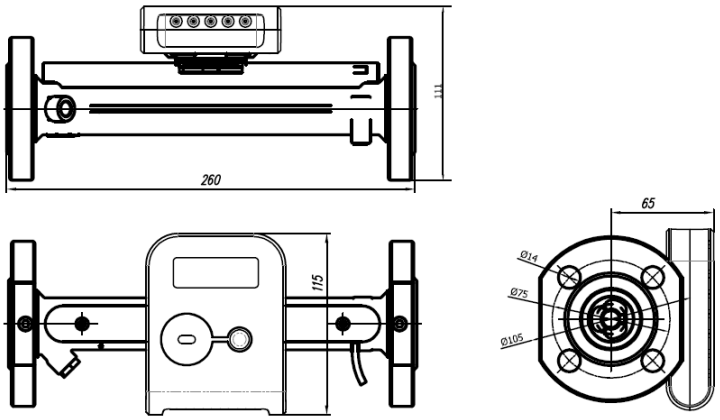

c)

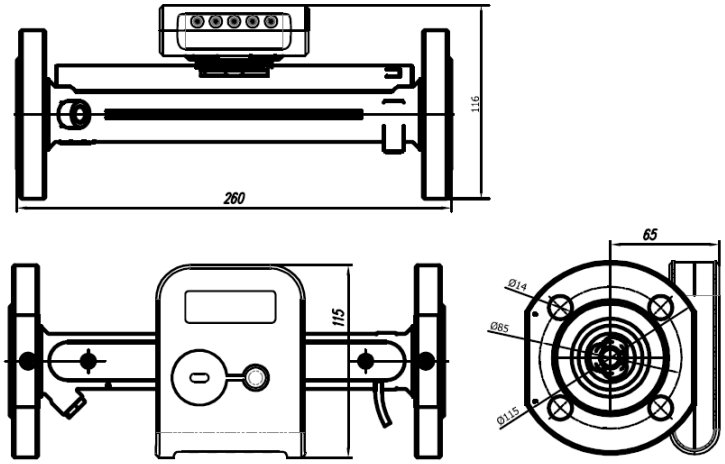

Matmenys
(tęsinys)

Srauto jutiklio $q_p = 6\ m^3/h$
L = 260 mm
a) sujungimo tipas: sriegis G1¼"
b) sujungimo tipas: flanšai DN25
c) sujungimo tipas: flanšai DN32

a)

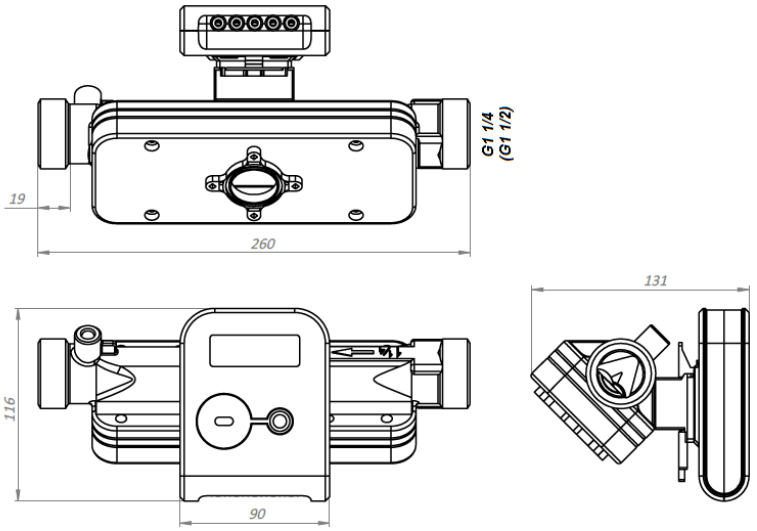

b)

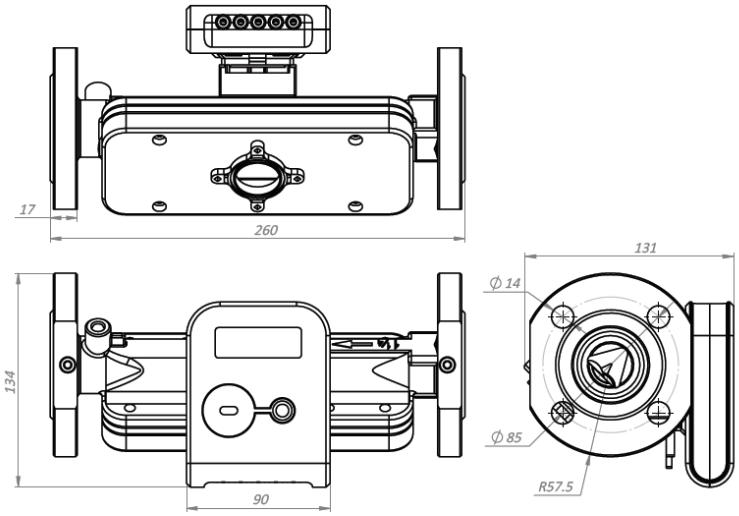

c)

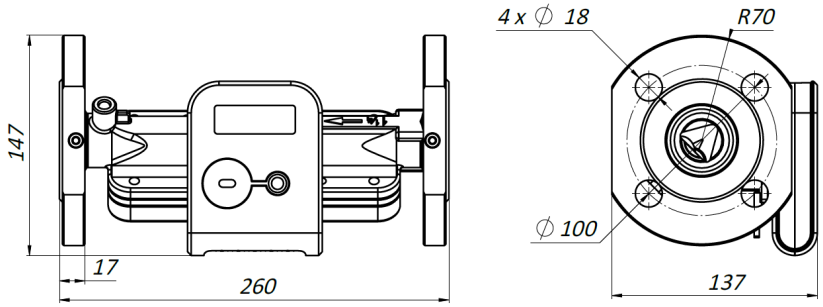

© Danfoss | Energijos skaitikliai | 2024.03

Matmenys
(tęsinys)

Srauto jutiklio q_p = 10,0 m^3/h
L = 300 mm
a) sujungimo tipas: sriegis G2"
b) sujungimo tipas: flanšai DN40

a)

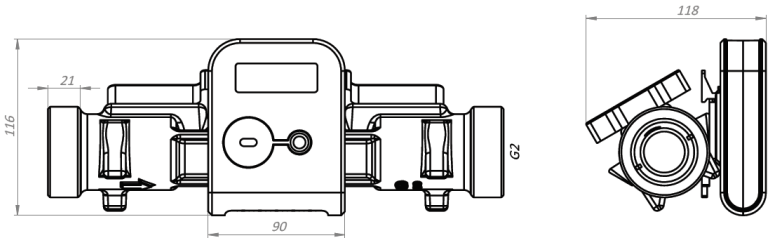

b)

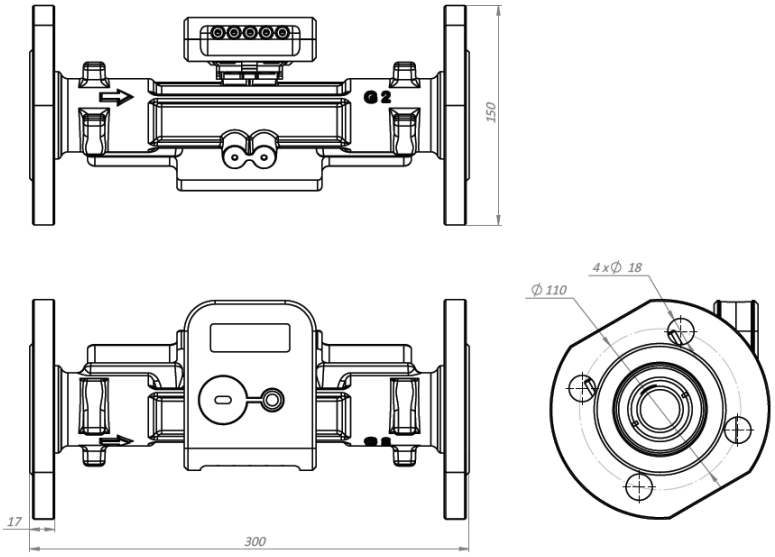

Srauto jutiklio q_p = 15 m^3/h
L = 270 mm
sujungimo tipas: flanšai DN50

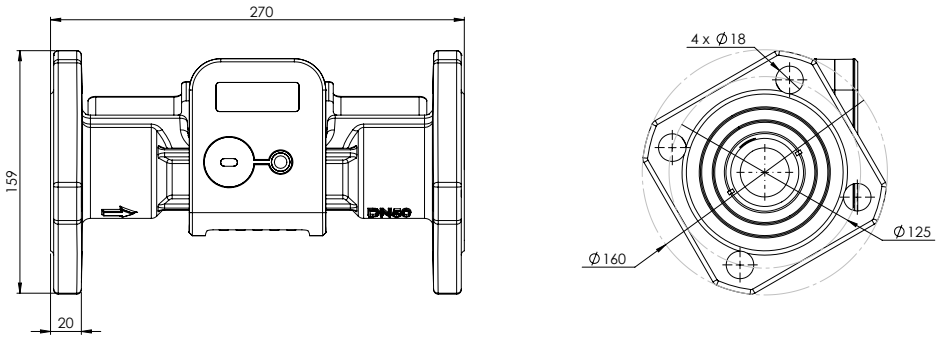

Matmenys
(tęsinys)

Srauto jutiklio q_p = 25 m^3/h
L = 300 mm
sujungimo tipas: flanšai DN65

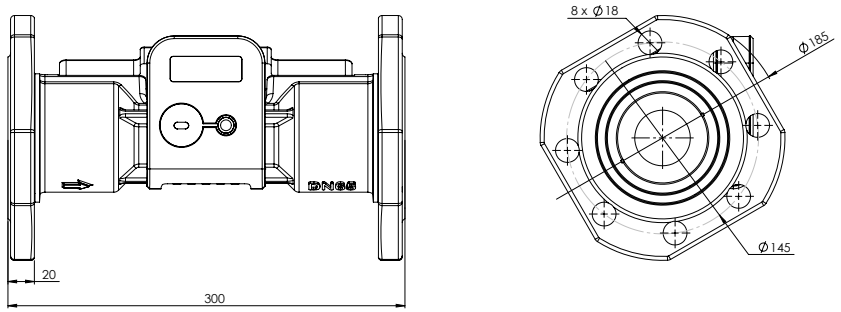

Srauto jutiklio q_p = 40 m^3/h
L = 300 mm
sujungimo tipas: flanšai DN80

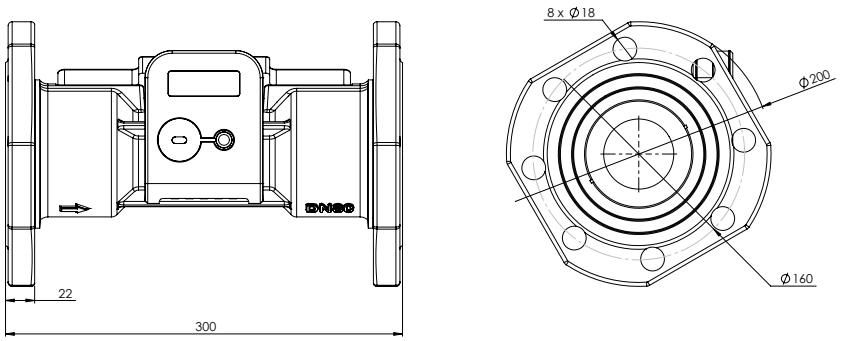

Srauto jutiklio q_p = 60 m^3/h
L = 360 mm
sujungimo tipas: flanšai DN100

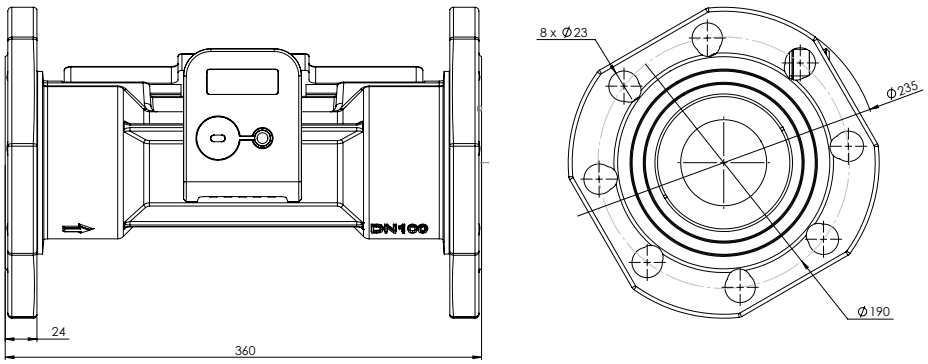

© Danfoss | Energijos skaitikliai | 2024.03

Svoris

Sujungimo tipas (ir ilgis) srauto jutiklio	Skaitiklio svoris, maksimalus (kg)
G¾ col. (110 mm)	0,7
G¾ col. (165 mm)	0,8
G1 col. (110 mm)	0,7
G1 col. (130 mm)	0,8
G1 col. (190 mm)	0,9
DN20 (190 mm)	2,5
G1¼ col.	3,2
DN25	5,6
DN32	6,0
G2 col.	3,7
DN40	6,8
DN50	8,5
DN65	13
DN80	15
DN100	18

Užsakymas

„SonoMeter 40“ – šildymas

Nominalus srautas, dydis ir sujungimo tipas	Montavimas	Keitiklio kabelio ilgis	Temperatūros jutiklio kabelio ilgis	Maitinimas	Ryšys integruotas	Moduliai	Energijos vienetas	Kodas
DN15 q_p 0,6 m^3/h G¾ 110 mm	Grąžinimas	1,2 m	1.5m / Ø5.2mm	3,6 V nuolatinės srovės baterija (2 AA tipo)	MBus	-	kWh	**187F2000**
	Tiekimas	1,2 m	1.5m / Ø5.2mm	3,6 V nuolatinės srovės baterija (2 AA tipo)	MBus	-	kWh	**187F2001**
	Grąžinimas	1,2 m	1.5m / Ø5.2mm	3,6 V nuolatinės srovės baterija (2 AA tipo)	Mbus + OMS	-	kWh	**187F2026**
	Tiekimas	1,2 m	1.5m / Ø5.2mm	3,6 V nuolatinės srovės baterija (2 AA tipo)	Mbus + OMS	-	kWh	**187F2027**
	Grąžinimas	1,2 m	1.5m / Ø5.2mm	Maitinimo tinklas 230 V	MBus	-	kWh	**187F2052**
	Tiekimas	1,2 m	1.5m / Ø5.2mm	Maitinimo tinklas 230 V	MBus	-	kWh	**187F2053**
	Grąžinimas	1,2 m	1.5m / Ø5.2mm	3,6 V nuolatinės srovės baterija (2 AA tipo)	MBus	-	GJ	**187F2084**
	Tiekimas	1,2 m	1.5m / Ø5.2mm	3,6 V nuolatinės srovės baterija (2 AA tipo)	MBus	-	GJ	**187F2085**
DN15 q_p 1,5 m^3/h G¾ 110 mm	Grąžinimas	1,2 m	1.5m / Ø5.2mm	3,6 V nuolatinės srovės baterija (2 AA tipo)	MBus	-	kWh	**187F2002**
	Tiekimas	1,2 m	1.5m / Ø5.2mm	3,6 V nuolatinės srovės baterija (2 AA tipo)	MBus	-	kWh	**187F2003**
	Grąžinimas	1,2 m	1.5m / Ø5.2mm	3,6 V nuolatinės srovės baterija (2 AA tipo)	Mbus + OMS	-	kWh	**187F2028**
	Tiekimas	1,2 m	1.5m / Ø5.2mm	3,6 V nuolatinės srovės baterija (2 AA tipo)	Mbus + OMS	-	kWh	**187F2029**
	Grąžinimas	1,2 m	1.5m / Ø5.2mm	Maitinimo tinklas 230 V	MBus	-	kWh	**187F2054**
	Tiekimas	1,2 m	1.5m / Ø5.2mm	Maitinimo tinklas 230 V	MBus	-	kWh	**187F2055**
	Grąžinimas	1,2 m	1.5m / Ø5.2mm	Maitinimo tinklas 230 V	MBus	-	MWh	**187F2078**
	Grąžinimas	1,2 m	1.5m / Ø5.2mm	3,6 V nuolatinės srovės baterija (2 AA tipo)	MBus	-	GJ	**187F2086**
	Tiekimas	1,2 m	1.5m / Ø5.2mm	3,6 V nuolatinės srovės baterija (2 AA tipo)	MBus	-	GJ	**187F2087**
	Tiekimas	1,2 m	3m / Ø6mm	3,6 V nuolatinės srovės baterija (2 AA tipo)	MBus	-	kWh	**187F2118**
DN20 q_p 1,5 m^3/h G1 130 mm	Grąžinimas	1,2 m	1.5m / Ø5.2mm	3,6 V nuolatinės srovės baterija (2 AA tipo)	MBus	-	kWh	**187F2004**
	Tiekimas	1,2 m	1.5m / Ø5.2mm	3,6 V nuolatinės srovės baterija (2 AA tipo)	MBus	-	kWh	**187F2005**
	Grąžinimas	1,2 m	1.5m / Ø5.2mm	3,6 V nuolatinės srovės baterija (2 AA tipo)	Mbus + OMS	-	kWh	**187F2030**
	Tiekimas	1,2 m	1.5m / Ø5.2mm	3,6 V nuolatinės srovės baterija (2 AA tipo)	Mbus + OMS	-	kWh	**187F2031**
	Grąžinimas	1,2 m	1.5m / Ø5.2mm	Maitinimo tinklas 230 V	MBus	-	kWh	**187F2056**
	Tiekimas	1,2 m	1.5m / Ø5.2mm	Maitinimo tinklas 230 V	MBus	-	kWh	**187F2057**
	Grąžinimas	1,2 m	1.5m / Ø5.2mm	3,6 V nuolatinės srovės baterija (2 AA tipo)	MBus	-	GJ	**187F2088**
	Tiekimas	1,2 m	1.5m / Ø5.2mm	3,6 V nuolatinės srovės baterija (2 AA tipo)	MBus	-	GJ	**187F2089**
DN20 q_p 2,5 m^3/h G1 130 mm	Grąžinimas	1,2 m	1.5m / Ø5.2mm	3,6 V nuolatinės srovės baterija (2 AA tipo)	MBus	-	kWh	**187F2006**
	Tiekimas	1,2 m	1.5m / Ø5.2mm	3,6 V nuolatinės srovės baterija (2 AA tipo)	MBus	-	kWh	**187F2007**
	Grąžinimas	1,2 m	1.5m / Ø5.2mm	3,6 V nuolatinės srovės baterija (2 AA tipo)	Mbus + OMS	-	kWh	**187F2032**
	Tiekimas	1,2 m	1.5m / Ø5.2mm	3,6 V nuolatinės srovės baterija (2 AA tipo)	Mbus + OMS	-	kWh	**187F2033**
	Grąžinimas	1,2 m	1.5m / Ø5.2mm	Maitinimo tinklas 230 V	MBus	-	kWh	**187F2058**
	Tiekimas	1,2 m	1.5m / Ø5.2mm	Maitinimo tinklas 230 V	MBus	-	kWh	**187F2059**
	Grąžinimas	1,2 m	1.5m / Ø5.2mm	3,6 V nuolatinės srovės baterija (2 AA tipo)	MBus	-	GJ	**187F2090**
	Tiekimas	1,2 m	1.5m / Ø5.2mm	3,6 V nuolatinės srovės baterija (2 AA tipo)	MBus	-	GJ	**187F2091**
	Tiekimas	1,2 m	3m / Ø6mm	3,6 V nuolatinės srovės baterija (2 AA tipo)	MBus	-	kWh	**187F2119**

Nominalus srautas, dydis ir sujungimo tipas	Montavimas	Keitiklio kabelio ilgis	Temperatūros jutiklio kabelio ilgis	Maitinimas	Ryšys integruotas	Moduliai	Energijos vienetas	Kodas
DN20 q_p 2,5 m^3/h G1 190 mm	Grąžinimas	1,2 m	1.5m / Ø5.2mm	3,6 V nuolatinės srovės baterija (2 AA tipo)	MBus	-	kWh	**187F2008**
	Tiekimas	1,2 m	1.5m / Ø5.2mm	3,6 V nuolatinės srovės baterija (2 AA tipo)	MBus	-	kWh	**187F2009**
	Grąžinimas	1,2 m	1.5m / Ø5.2mm	3,6 V nuolatinės srovės baterija (2 AA tipo)	Mbus + OMS	-	kWh	**187F2034**
	Tiekimas	1,2 m	1.5m / Ø5.2mm	3,6 V nuolatinės srovės baterija (2 AA tipo)	Mbus + OMS	-	kWh	**187F2035**
	Grąžinimas	1,2 m	1.5m / Ø5.2mm	Maitinimo tinklas 230 V	MBus	-	kWh	**187F2060**
	Tiekimas	1,2 m	1.5m / Ø5.2mm	Maitinimo tinklas 230 V	MBus	-	kWh	**187F2061**
	Grąžinimas	1,2 m	1.5m / Ø5.2mm	Maitinimo tinklas 230 V	MBus	-	MWh	**187F2079**
	Grąžinimas	1,2 m	1.5m / Ø5.2mm	3,6 V nuolatinės srovės baterija (2 AA tipo)	MBus	-	GJ	**187F2092**
	Tiekimas	1,2 m	1.5m / Ø5.2mm	3,6 V nuolatinės srovės baterija (2 AA tipo)	MBus	-	GJ	**187F2093**
DN25 q_p 3,5 m^3/h G1¼ 260mm	Grąžinimas	2,5 m	3m / Ø5.2mm	3,6 V nuolatinės srovės baterija (2 AA tipo)	MBus	-	kWh	**187F2010**
	Tiekimas	2,5 m	3m / Ø5.2mm	3,6 V nuolatinės srovės baterija (2 AA tipo)	MBus	-	kWh	**187F2011**
	Grąžinimas	2,5 m	3m / Ø5.2mm	3,6 V nuolatinės srovės baterija (2 AA tipo)	Mbus + OMS	-	kWh	**187F2036**
	Tiekimas	2,5 m	3m / Ø5.2mm	3,6 V nuolatinės srovės baterija (2 AA tipo)	Mbus + OMS	-	kWh	**187F2037**
	Grąžinimas	2,5 m	3m / Ø5.2mm	Maitinimo tinklas 230 V	MBus	-	kWh	**187F2062**
	Tiekimas	2,5 m	3m / Ø5.2mm	Maitinimo tinklas 230 V	MBus	-	kWh	**187F2063**
	Grąžinimas	1,2 m	1.5m / Ø5.2mm	Maitinimo tinklas 230 V	MBus	-	MWh	**187F2080**
	Grąžinimas	2,5 m	3m / Ø5.2mm	3,6 V nuolatinės srovės baterija (2 AA tipo)	MBus	-	GJ	**187F2094**
	Tiekimas	2,5 m	3m / Ø5.2mm	3,6 V nuolatinės srovės baterija (2 AA tipo)	MBus	-	GJ	**187F2095**
	Tiekimas	1,2 m	3m / Ø6mm	3,6 V nuolatinės srovės baterija (2 AA tipo)	MBus	-	kWh	**187F2120**
DN25 q_p 6,0 m^3/h G1¼ 260 mm	Grąžinimas	2,5 m	3m / Ø5.2mm	3,6 V nuolatinės srovės baterija (2 AA tipo)	MBus	-	kWh	**187F2012**
	Tiekimas	2,5 m	3m / Ø5.2mm	3,6 V nuolatinės srovės baterija (2 AA tipo)	MBus	-	kWh	**187F2013**
	Grąžinimas	2,5 m	3m / Ø5.2mm	3,6 V nuolatinės srovės baterija (2 AA tipo)	Mbus + OMS	-	kWh	**187F2038**
	Tiekimas	2,5 m	3m / Ø5.2mm	3,6 V nuolatinės srovės baterija (2 AA tipo)	Mbus + OMS	-	kWh	**187F2039**
	Grąžinimas	2,5 m	3m / Ø5.2mm	Maitinimo tinklas 230 V	MBus	-	kWh	**187F2064**
	Tiekimas	2,5 m	3m / Ø5.2mm	Maitinimo tinklas 230 V	MBus	-	kWh	**187F2065**
	Grąžinimas	1,2 m	1.5m / Ø5.2mm	Maitinimo tinklas 230 V	MBus	-	MWh	**187F2081**
	Grąžinimas	2,5 m	3m / Ø5.2mm	3,6 V nuolatinės srovės baterija (2 AA tipo)	MBus	-	GJ	**187F2096**
	Tiekimas	2,5 m	3m / Ø5.2mm	3,6 V nuolatinės srovės baterija (2 AA tipo)	MBus	-	GJ	**187F2097**
	Tiekimas	1,2 m	3m / Ø6mm	3,6 V nuolatinės srovės baterija (2 AA tipo)	MBus	-	kWh	**187F2121**
DN25 q_p 6,0 m^3/h flanšas su sriegiu 260 mm	Tiekimas	2,5 m	3m / Ø5.2mm	3,6 V nuolatinės srovės baterija (2 AA tipo)	MBus	-	kWh	**187F2162**
DN40 q_p 10 m^3/h G2 300 mm	Grąžinimas	2,5 m	3m / Ø5.2mm	3,6 V nuolatinės srovės baterija (2 AA tipo)	MBus	-	kWh	**187F2014**
	Tiekimas	2,5 m	3m / Ø5.2mm	3,6 V nuolatinės srovės baterija (2 AA tipo)	MBus	-	kWh	**187F2015**
	Grąžinimas	2,5 m	3m / Ø5.2mm	3,6 V nuolatinės srovės baterija (2 AA tipo)	Mbus + OMS	-	kWh	**187F2040**
	Tiekimas	2,5 m	3m / Ø5.2mm	3,6 V nuolatinės srovės baterija (2 AA tipo)	Mbus + OMS	-	kWh	**187F2041**
	Grąžinimas	2,5 m	3m / Ø5.2mm	Maitinimo tinklas 230 V	MBus	-	kWh	**187F2066**
	Tiekimas	2,5 m	3m / Ø5.2mm	Maitinimo tinklas 230 V	MBus	-	kWh	**187F2067**
	Grąžinimas	2,5 m	3m / Ø5.2mm	Maitinimo tinklas 230 V	MBus	-	MWh	**187F2082**
	Grąžinimas	5 m	5m / Ø5.2mm	3,6 V nuolatinės srovės baterija (2 AA tipo)	MBus	-	GJ	**187F2098**
	Tiekimas	5 m	5m / Ø5.2mm	3,6 V nuolatinės srovės baterija (2 AA tipo)	MBus	-	GJ	**187F2099**
	Tiekimas	2,5 m	3m / Ø6mm	3,6 V nuolatinės srovės baterija (2 AA tipo)	MBus	-	MWh	**187F2122**
DN40 q_p 10 m^3/h flanšas su sriegiu 300 mm	Grąžinimas	2,5 m	3m / Ø5.2mm	3,6 V nuolatinės srovės baterija (2 AA tipo)	MBus	-	kWh	**187F2016**
	Tiekimas	2,5 m	3m / Ø5.2mm	3,6 V nuolatinės srovės baterija (2 AA tipo)	MBus	-	kWh	**187F2017**
	Grąžinimas	2,5 m	3m / Ø5.2mm	3,6 V nuolatinės srovės baterija (2 AA tipo)	Mbus + OMS	-	kWh	**187F2042**
	Tiekimas	2,5 m	3m / Ø5.2mm	3,6 V nuolatinės srovės baterija (2 AA tipo)	Mbus + OMS	-	kWh	**187F2043**
	Grąžinimas	2,5 m	3m / Ø5.2mm	Maitinimo tinklas 230 V	MBus	-	kWh	**187F2068**
	Tiekimas	2,5 m	3m / Ø5.2mm	Maitinimo tinklas 230 V	MBus	-	kWh	**187F2069**
	Grąžinimas	5 m	5m / Ø5.2mm	3,6 V nuolatinės srovės baterija (2 AA tipo)	MBus	-	GJ	**187F2100**
	Tiekimas	5 m	5m / Ø5.2mm	3,6 V nuolatinės srovės baterija (2 AA tipo)	MBus	-	GJ	**187F2101**
DN50 q_p 15 m^3/h flanšas 270 mm	Grąžinimas	2,5 m	3m / Ø5.2mm	3,6 V nuolatinės srovės baterija (2 AA tipo)	MBus	-	kWh	**187F2018**
	Tiekimas	2,5 m	3m / Ø5.2mm	3,6 V nuolatinės srovės baterija (2 AA tipo)	MBus	-	kWh	**187F2019**
	Grąžinimas	2,5 m	3m / Ø5.2mm	3,6 V nuolatinės srovės baterija (2 AA tipo)	Mbus + OMS	-	kWh	**187F2044**
	Tiekimas	2,5 m	3m / Ø5.2mm	3,6 V nuolatinės srovės baterija (2 AA tipo)	Mbus + OMS	-	kWh	**187F2045**
	Grąžinimas	2,5 m	3m / Ø5.2mm	Maitinimo tinklas 230 V	MBus	-	kWh	**187F2070**
	Tiekimas	2,5 m	3m / Ø5.2mm	Maitinimo tinklas 230 V	MBus	-	kWh	**187F2071**
	Grąžinimas	2,5 m	3m / Ø5.2mm	Maitinimo tinklas 230 V	MBus	-	MWh	**187F2083**
	Grąžinimas	5 m	5m / Ø5.2mm	3,6 V nuolatinės srovės baterija (2 AA tipo)	MBus	-	GJ	**187F2102**
	Tiekimas	5 m	5m / Ø5.2mm	3,6 V nuolatinės srovės baterija (2 AA tipo)	MBus	-	GJ	**187F2103**
	Grąžinimas	5 m	5m / Ø6mm	3,6 V nuolatinės srovės baterija (2 AA tipo)	MBus	-	kWh	**187F2110**
	Tiekimas	5 m	5m / Ø6mm	3,6 V nuolatinės srovės baterija (2 AA tipo)	MBus	-	kWh	**187F2111**
	Tiekimas	2,5 m	3m / Ø6mm	3,6 V nuolatinės srovės baterija (2 AA tipo)	MBus	-	MWh	**187F2123**

© Danfoss | Energijos skaitikliai | 2024.03

Nominalus srautas, dydis ir sujungimo tipas	Montavimas	Keitiklio kabelio ilgis	Temperatūros jutiklio kabelio ilgis	Maitinimas	Ryšys integruotas	Moduliai	Energijos vienetas	Kodas
DN65 q_p 25 m^3/h flanšas 300 mm	Grąžinimas	5 m	5m / Ø5.2mm	3,6 V nuolatinės srovės baterija (2 AA tipo)	MBus	-	MWh	**187F2020**
	Tiekimas	5 m	5m / Ø5.2mm	3,6 V nuolatinės srovės baterija (2 AA tipo)	MBus	-	MWh	**187F2021**
	Grąžinimas	5 m	5m / Ø5.2mm	3,6 V nuolatinės srovės baterija (2 AA tipo)	Mbus + OMS	-	MWh	**187F2046**
	Tiekimas	5 m	5m / Ø5.2mm	3,6 V nuolatinės srovės baterija (2 AA tipo)	Mbus + OMS	-	MWh	**187F2047**
	Grąžinimas	5 m	5m / Ø5.2mm	Maitinimo tinklas 230 V	MBus	-	MWh	**187F2072**
	Tiekimas	5 m	5m / Ø5.2mm	Maitinimo tinklas 230 V	MBus	-	MWh	**187F2073**
	Grąžinimas	5 m	10m / Ø5.2mm	3,6 V nuolatinės srovės baterija (2 AA tipo)	MBus	-	GJ	**187F2104**
	Tiekimas	5 m	10m / Ø5.2mm	3,6 V nuolatinės srovės baterija (2 AA tipo)	MBus	-	GJ	**187F2105**
	Grąžinimas	5 m	10m / Ø6mm	3,6 V nuolatinės srovės baterija (2 AA tipo)	MBus	-	kWh	**187F2112**
	Tiekimas	5 m	10m / Ø6mm	3,6 V nuolatinės srovės baterija (2 AA tipo)	MBus	-	kWh	**187F2113**
DN80 q_p 40 m^3/h flanšas 300 mm	Grąžinimas	5 m	5m / Ø5.2mm	3,6 V nuolatinės srovės baterija (2 AA tipo)	MBus	-	MWh	**187F2022**
	Tiekimas	5 m	5m / Ø5.2mm	3,6 V nuolatinės srovės baterija (2 AA tipo)	MBus	-	MWh	**187F2023**
	Grąžinimas	5 m	5m / Ø5.2mm	3,6 V nuolatinės srovės baterija (2 AA tipo)	Mbus + OMS	-	MWh	**187F2048**
	Tiekimas	5 m	5m / Ø5.2mm	3,6 V nuolatinės srovės baterija (2 AA tipo)	Mbus + OMS	-	MWh	**187F2049**
	Grąžinimas	5 m	5m / Ø5.2mm	Maitinimo tinklas 230 V	MBus	-	MWh	**187F2074**
	Tiekimas	5 m	5m / Ø5.2mm	Maitinimo tinklas 230 V	MBus	-	MWh	**187F2075**
	Grąžinimas	5 m	10m / Ø5.2mm	3,6 V nuolatinės srovės baterija (2 AA tipo)	MBus	-	GJ	**187F2106**
	Tiekimas	5 m	10m / Ø5.2mm	3,6 V nuolatinės srovės baterija (2 AA tipo)	MBus	-	GJ	**187F2107**
	Grąžinimas	5 m	10m / Ø6mm	3,6 V nuolatinės srovės baterija (2 AA tipo)	MBus	-	kWh	**187F2114**
	Tiekimas	5 m	10m / Ø6mm	3,6 V nuolatinės srovės baterija (2 AA tipo)	MBus	-	kWh	**187F2115**
DN100 q_p 60 m^3/h flanšas 360 mm	Grąžinimas	5 m	5m / Ø5.2mm	3,6 V nuolatinės srovės baterija (2 AA tipo)	MBus	-	MWh	**187F2024**
	Tiekimas	5 m	5m / Ø5.2mm	3,6 V nuolatinės srovės baterija (2 AA tipo)	MBus	-	MWh	**187F2025**
	Grąžinimas	5 m	5m / Ø5.2mm	3,6 V nuolatinės srovės baterija (2 AA tipo)	Mbus + OMS	-	MWh	**187F2050**
	Tiekimas	5 m	5m / Ø5.2mm	3,6 V nuolatinės srovės baterija (2 AA tipo)	Mbus + OMS	-	MWh	**187F2051**
	Grąžinimas	5 m	5m / Ø5.2mm	Maitinimo tinklas 230 V	MBus	-	MWh	**187F2076**
	Tiekimas	5 m	5m / Ø5.2mm	Maitinimo tinklas 230 V	MBus	-	MWh	**187F2077**
	Grąžinimas	5 m	10m / Ø5.2mm	3,6 V nuolatinės srovės baterija (2 AA tipo)	MBus	-	GJ	**187F2108**
	Tiekimas	5 m	10m / Ø5.2mm	3,6 V nuolatinės srovės baterija (2 AA tipo)	MBus	-	GJ	**187F2109**
	Grąžinimas	5 m	10m / Ø6mm	3,6 V nuolatinės srovės baterija (2 AA tipo)	MBus	-	kWh	**187F2116**
	Tiekimas	5 m	10m / Ø6mm	3,6 V nuolatinės srovės baterija (2 AA tipo)	MBus	-	kWh	**187F2117**

Užsakymas

„SonoMeter 40“ – mišri šildymo ir aušinimo sistema

Nominalus srautas, dydis ir sujungimo tipas	Montavimas	Keitiklio kabelio ilgis	Temperatūros jutiklio kabelio ilgis	Maitinimas	Ryšys integruotas	Moduliai	Energijos vienetas	Kodas
DN15 q_p 0,6 m^3/h G¾ 110 mm	Grąžinimas	1,2 m	1.5m / Ø5.2mm	3,6 V nuolatinės srovės baterija (2 AA tipo)	MBus	-	kWh	**187F2600**
	Tiekimas	1,2 m	1.5m / Ø5.2mm	3,6 V nuolatinės srovės baterija (2 AA tipo)	MBus	-	kWh	**187F2601**
	Grąžinimas	1,2 m	1.5m / Ø5.2mm	3,6 V nuolatinės srovės baterija (2 AA tipo)	Mbus + OMS	-	kWh	**187F2626**
	Grąžinimas	1,2 m	1.5m / Ø5.2mm	Maitinimo tinklas 230 V	MBus	-	kWh	**187F2639**
	Grąžinimas	1,2 m	1.5m / Ø5.2mm	Maitinimo tinklas 230 V	Mbus + OMS	-	kWh	**187F2652**
	Grąžinimas	1,2 m	1.5m / Ø5.2mm	Maitinimo tinklas 230 V	-	ModBus	kWh	**187F2665**
	Grąžinimas	1,2 m	1.5m / Ø5.2mm	Maitinimo tinklas 24 V KS / NS	-	ModBus	kWh	**187F2678**
	Tiekimas	1,2 m	1.5m / Ø5.2mm	Maitinimo tinklas 230 V	-	BACnet	kWh	**187F2691**
	Tiekimas	1,2 m	1.5m / Ø5.2mm	Maitinimo tinklas 24 V KS / NS	-	BACnet	kWh	**187F2704**
	Tiekimas	1,2 m	1.5m / Ø5.2mm	Maitinimo tinklas 24 V KS / NS	-	ModBus	kWh	**187F2725**
	Grąžinimas	1,2 m	1.5m / Ø5.2mm	Maitinimo tinklas 230 V	-	BACnet	kWh	**187F2738**
	Grąžinimas	1,2 m	1.5m / Ø5.2mm	Maitinimo tinklas 24 V KS / NS	-	BACnet	kWh	**187F2751**
DN15 q_p 1,5 m^3/h G¾ 110 mm	Grąžinimas	1,2 m	1.5m / Ø5.2mm	3,6 V nuolatinės srovės baterija (2 AA tipo)	MBus	-	kWh	**187F2602**
	Tiekimas	1,2 m	1.5m / Ø5.2mm	3,6 V nuolatinės srovės baterija (2 AA tipo)	MBus	-	kWh	**187F2603**
	Grąžinimas	1,2 m	1.5m / Ø5.2mm	3,6 V nuolatinės srovės baterija (2 AA tipo)	Mbus + OMS	-	kWh	**187F2627**
	Grąžinimas	1,2 m	1.5m / Ø5.2mm	Maitinimo tinklas 230 V	MBus	-	kWh	**187F2640**
	Grąžinimas	1,2 m	1.5m / Ø5.2mm	Maitinimo tinklas 230 V	Mbus + OMS	-	kWh	**187F2653**
	Grąžinimas	1,2 m	1.5m / Ø5.2mm	Maitinimo tinklas 230 V	-	ModBus	kWh	**187F2666**
	Grąžinimas	1,2 m	1.5m / Ø5.2mm	Maitinimo tinklas 24 V KS / NS	-	ModBus	kWh	**187F2679**
	Tiekimas	1,2 m	1.5m / Ø5.2mm	Maitinimo tinklas 230 V	-	BACnet	kWh	**187F2692**
	Tiekimas	1,2 m	1.5m / Ø5.2mm	Maitinimo tinklas 24 V KS / NS	-	BACnet	kWh	**187F2705**
	Tiekimas	1,2 m	1.5m / Ø5.2mm	Maitinimo tinklas 24 V KS / NS	-	ModBus	kWh	**187F2726**
	Grąžinimas	1,2 m	1.5m / Ø5.2mm	Maitinimo tinklas 230 V	-	BACnet	kWh	**187F2739**
	Grąžinimas	1,2 m	1.5m / Ø5.2mm	Maitinimo tinklas 24 V KS / NS	-	BACnet	kWh	**187F2752**

Nominalus srautas, dydis ir sujungimo tipas	Montavimas	Keitiklio kabelio ilgis	Temperatūros jutiklio kabelio ilgis	Maitinimas	Ryšys integruotas	Moduliai	Energijos vienetas	Kodas
DN20 q_p 15 m^3/h G1 130 mm	Grąžinimas	1,2 m	1.5m / Ø5.2mm	3,6 V nuolatinės srovės baterija (2 AA tipo)	MBus	-	kWh	**187F2604**
	Tiekimas	1,2 m	1.5m / Ø5.2mm	3,6 V nuolatinės srovės baterija (2 AA tipo)	MBus	-	kWh	**187F2605**
	Grąžinimas	1,2 m	1.5m / Ø5.2mm	3,6 V nuolatinės srovės baterija (2 AA tipo)	Mbus + OMS	-	kWh	**187F2628**
	Grąžinimas	1,2 m	1.5m / Ø5.2mm	Maitinimo tinklas 230 V	MBus	-	kWh	**187F2641**
	Grąžinimas	1,2 m	1.5m / Ø5.2mm	Maitinimo tinklas 230 V	Mbus + OMS	-	kWh	**187F2654**
	Grąžinimas	1,2 m	1.5m / Ø5.2mm	Maitinimo tinklas 230 V	-	ModBus	kWh	**187F2667**
	Grąžinimas	1,2 m	1.5m / Ø5.2mm	Maitinimo tinklas 24 V KS / NS	-	ModBus	kWh	**187F2680**
	Tiekimas	1,2 m	1.5m / Ø5.2mm	Maitinimo tinklas 230 V	-	BACnet	kWh	**187F2693**
	Tiekimas	1,2 m	1.5m / Ø5.2mm	Maitinimo tinklas 24 V KS / NS	-	BACnet	kWh	**187F2706**
	Tiekimas	1,2 m	1.5m / Ø5.2mm	Maitinimo tinklas 24 V KS / NS	-	ModBus	kWh	**187F2727**
	Grąžinimas	1,2 m	1.5m / Ø5.2mm	Maitinimo tinklas 230 V	-	BACnet	kWh	**187F2740**
	Grąžinimas	1,2 m	1.5m / Ø5.2mm	Maitinimo tinklas 24 V KS / NS	-	BACnet	kWh	**187F2753**
DN20 q_p 2,5 m^3/h G1 130 mm	Grąžinimas	1,2 m	1.5m / Ø5.2mm	3,6 V nuolatinės srovės baterija (2 AA tipo)	MBus	-	kWh	**187F2606**
	Tiekimas	1,2 m	1.5m / Ø5.2mm	3,6 V nuolatinės srovės baterija (2 AA tipo)	MBus	-	kWh	**187F2607**
	Grąžinimas	1,2 m	1.5m / Ø5.2mm	3,6 V nuolatinės srovės baterija (2 AA tipo)	Mbus + OMS	-	kWh	**187F2629**
	Grąžinimas	1,2 m	1.5m / Ø5.2mm	Maitinimo tinklas 230 V	MBus	-	kWh	**187F2642**
	Grąžinimas	1,2 m	1.5m / Ø5.2mm	Maitinimo tinklas 230 V	Mbus + OMS	-	kWh	**187F2655**
	Grąžinimas	1,2 m	1.5m / Ø5.2mm	Maitinimo tinklas 230 V	-	ModBus	kWh	**187F2668**
	Grąžinimas	1,2 m	1.5m / Ø5.2mm	Maitinimo tinklas 24 V KS / NS	-	ModBus	kWh	**187F2681**
	Tiekimas	1,2 m	1.5m / Ø5.2mm	Maitinimo tinklas 230 V	-	BACnet	kWh	**187F2694**
	Tiekimas	1,2 m	1.5m / Ø5.2mm	Maitinimo tinklas 24 V KS / NS	-	BACnet	kWh	**187F2707**
	Tiekimas	1,2 m	1.5m / Ø5.2mm	Maitinimo tinklas 24 V KS / NS	-	ModBus	kWh	**187F2728**
	Grąžinimas	1,2 m	1.5m / Ø5.2mm	Maitinimo tinklas 230 V	-	BACnet	kWh	**187F2741**
	Grąžinimas	1,2 m	1.5m / Ø5.2mm	Maitinimo tinklas 24 V KS / NS	-	BACnet	kWh	**187F2754**
DN20 q_p 2,5 m^3/h G1 190 mm	Grąžinimas	1,2 m	1.5m / Ø5.2mm	3,6 V nuolatinės srovės baterija (2 AA tipo)	MBus	-	kWh	**187F2608**
	Tiekimas	1,2 m	1.5m / Ø5.2mm	3,6 V nuolatinės srovės baterija (2 AA tipo)	MBus	-	kWh	**187F2609**
	Grąžinimas	1,2 m	1.5m / Ø5.2mm	3,6 V nuolatinės srovės baterija (2 AA tipo)	Mbus + OMS	-	kWh	**187F2630**
	Grąžinimas	1,2 m	1.5m / Ø5.2mm	Maitinimo tinklas 230 V	MBus	-	kWh	**187F2643**
	Grąžinimas	1,2 m	1.5m / Ø5.2mm	Maitinimo tinklas 230 V	Mbus + OMS	-	kWh	**187F2656**
	Grąžinimas	1,2 m	1.5m / Ø5.2mm	Maitinimo tinklas 230 V	-	ModBus	kWh	**187F2669**
	Grąžinimas	1,2 m	1.5m / Ø5.2mm	Maitinimo tinklas 24 V KS / NS	-	ModBus	kWh	**187F2682**
	Tiekimas	1,2 m	1.5m / Ø5.2mm	Maitinimo tinklas 230 V	-	BACnet	kWh	**187F2695**
	Tiekimas	1,2 m	1.5m / Ø5.2mm	Maitinimo tinklas 24 V KS / NS	-	BACnet	kWh	**187F2708**
	Tiekimas	1,2 m	1.5m / Ø5.2mm	Maitinimo tinklas 24 V KS / NS	-	ModBus	kWh	**187F2729**
	Grąžinimas	1,2 m	1.5m / Ø5.2mm	Maitinimo tinklas 230 V	-	BACnet	kWh	**187F2742**
	Grąžinimas	1,2 m	1.5m / Ø5.2mm	Maitinimo tinklas 24 V KS / NS	-	BACnet	kWh	**187F2755**
DN25 q_p 3,5 m^3/h G1¼ 260mm	Grąžinimas	2,5 m	3m / Ø5.2mm	3,6 V nuolatinės srovės baterija (2 AA tipo)	MBus	-	kWh	**187F2610**
	Tiekimas	2,5 m	3m / Ø5.2mm	3,6 V nuolatinės srovės baterija (2 AA tipo)	MBus	-	kWh	**187F2611**
	Grąžinimas	2,5 m	3m / Ø5.2mm	3,6 V nuolatinės srovės baterija (2 AA tipo)	Mbus + OMS	-	kWh	**187F2631**
	Grąžinimas	2,5 m	3m / Ø5.2mm	Maitinimo tinklas 230 V	MBus	-	kWh	**187F2644**
	Grąžinimas	2,5 m	3m / Ø5.2mm	Maitinimo tinklas 230 V	Mbus + OMS	-	kWh	**187F2657**
	Grąžinimas	1,2 m	1.5m / Ø5.2mm	Maitinimo tinklas 230 V	-	ModBus	kWh	**187F2670**
	Grąžinimas	1,2 m	1.5m / Ø5.2mm	Maitinimo tinklas 24 V KS / NS	-	ModBus	kWh	**187F2683**
	Tiekimas	1,2 m	1.5m / Ø5.2mm	Maitinimo tinklas 230 V	-	BACnet	kWh	**187F2696**
	Tiekimas	1,2 m	1.5m / Ø5.2mm	Maitinimo tinklas 24 V KS / NS	-	BACnet	kWh	**187F2709**
	Tiekimas	1,2 m	1.5m / Ø5.2mm	Maitinimo tinklas 24 V KS / NS	-	ModBus	kWh	**187F2730**
	Grąžinimas	1,2 m	1.5m / Ø5.2mm	Maitinimo tinklas 230 V	-	BACnet	kWh	**187F2743**
	Grąžinimas	1,2 m	1.5m / Ø5.2mm	Maitinimo tinklas 24 V KS / NS	-	BACnet	kWh	**187F2756**
DN25 q_p 6,0 m^3/h G1¼ 260 mm	Grąžinimas	2,5 m	3m / Ø5.2mm	3,6 V nuolatinės srovės baterija (2 AA tipo)	MBus	-	kWh	**187F2612**
	Tiekimas	2,5 m	3m / Ø5.2mm	3,6 V nuolatinės srovės baterija (2 AA tipo)	MBus	-	kWh	**187F2613**
	Grąžinimas	2,5 m	3m / Ø5.2mm	3,6 V nuolatinės srovės baterija (2 AA tipo)	Mbus + OMS	-	kWh	**187F2632**
	Grąžinimas	2,5 m	3m / Ø5.2mm	Maitinimo tinklas 230 V	MBus	-	kWh	**187F2645**
	Grąžinimas	2,5 m	3m / Ø5.2mm	Maitinimo tinklas 230 V	Mbus + OMS	-	kWh	**187F2658**
	Grąžinimas	1,2 m	1.5m / Ø5.2mm	Maitinimo tinklas 230 V	-	ModBus	kWh	**187F2671**
	Grąžinimas	1,2 m	1.5m / Ø5.2mm	Maitinimo tinklas 24 V KS / NS	-	ModBus	kWh	**187F2684**
	Tiekimas	1,2 m	1.5m / Ø5.2mm	Maitinimo tinklas 230 V	-	BACnet	kWh	**187F2697**
	Tiekimas	1,2 m	1.5m / Ø5.2mm	Maitinimo tinklas 24 V KS / NS	-	BACnet	kWh	**187F2710**
	Tiekimas	1,2 m	1.5m / Ø5.2mm	Maitinimo tinklas 24 V KS / NS	-	ModBus	kWh	**187F2731**
	Grąžinimas	1,2 m	1.5m / Ø5.2mm	Maitinimo tinklas 230 V	-	BACnet	kWh	**187F2744**
	Grąžinimas	1,2 m	1.5m / Ø5.2mm	Maitinimo tinklas 24 V KS / NS	-	BACnet	kWh	**187F2757**

© Danfoss | Energijos skaitikliai | 2024.03

Nominalus srautas, dydis ir sujungimo tipas	Montavimas	Keitiklio kabelio ilgis	Temperatūros jutiklio kabelio ilgis	Maitinimas	Ryšys integruotas	Moduliai	Energijos vienetas	Kodas
DN40 q_p 10 m^3/h G2 300 mm	Grąžinimas	5 m	5m / Ø5.2mm	3,6 V nuolatinės srovės baterija (2 AA tipo)	MBus	-	kWh	**187F2614**
	Tiekimas	5 m	5m / Ø5.2mm	3,6 V nuolatinės srovės baterija (2 AA tipo)	MBus	-	kWh	**187F2615**
	Grąžinimas	2,5 m	3m / Ø5.2mm	3,6 V nuolatinės srovės baterija (2 AA tipo)	Mbus + OMS	-	kWh	**187F2633**
	Grąžinimas	2,5 m	3m / Ø5.2mm	Maitinimo tinklas 230 V	MBus	-	kWh	**187F2646**
	Grąžinimas	2,5 m	3m / Ø5.2mm	Maitinimo tinklas 230 V	Mbus + OMS	-	kWh	**187F2659**
	Grąžinimas	2,5 m	3m / Ø5.2mm	Maitinimo tinklas 230 V	-	ModBus	kWh	**187F2672**
	Grąžinimas	2,5 m	3m / Ø5.2mm	Maitinimo tinklas 24 V KS / NS	-	ModBus	kWh	**187F2685**
	Tiekimas	2,5 m	3m / Ø5.2mm	Maitinimo tinklas 230 V	-	BACnet	kWh	**187F2698**
	Tiekimas	2,5 m	3m / Ø5.2mm	Maitinimo tinklas 24 V KS / NS	-	BACnet	kWh	**187F2711**
	Tiekimas	2,5 m	3m / Ø5.2mm	Maitinimo tinklas 24 V KS / NS	-	ModBus	kWh	**187F2732**
	Grąžinimas	2,5 m	3m / Ø5.2mm	Maitinimo tinklas 230 V	-	BACnet	kWh	**187F2745**
	Grąžinimas	2,5 m	3m / Ø5.2mm	Maitinimo tinklas 24 V KS / NS	-	BACnet	kWh	**187F2758**
DN40 q_p 10 m^3/h flanšas su sriegiu 300 mm	Grąžinimas	5 m	5m / Ø5.2mm	3,6 V nuolatinės srovės baterija (2 AA tipo)	MBus	-	kWh	**187F2616**
	Tiekimas	5 m	5m / Ø5.2mm	3,6 V nuolatinės srovės baterija (2 AA tipo)	MBus	-	kWh	**187F2617**
	Grąžinimas	2,5 m	3m / Ø5.2mm	3,6 V nuolatinės srovės baterija (2 AA tipo)	Mbus + OMS	-	kWh	**187F2634**
	Grąžinimas	2,5 m	3m / Ø5.2mm	Maitinimo tinklas 230 V	MBus	-	kWh	**187F2647**
	Grąžinimas	2,5 m	3m / Ø5.2mm	Maitinimo tinklas 230 V	Mbus + OMS	-	kWh	**187F2660**
	Grąžinimas	2,5 m	3m / Ø5.2mm	Maitinimo tinklas 230 V	-	ModBus	kWh	**187F2673**
	Grąžinimas	2,5 m	3m / Ø5.2mm	Maitinimo tinklas 24 V KS / NS	-	ModBus	kWh	**187F2686**
	Tiekimas	2,5 m	3m / Ø5.2mm	Maitinimo tinklas 230 V	-	BACnet	kWh	**187F2699**
	Tiekimas	2,5 m	3m / Ø5.2mm	Maitinimo tinklas 24 V KS / NS	-	BACnet	kWh	**187F2712**
	Tiekimas	2,5 m	3m / Ø5.2mm	Maitinimo tinklas 24 V KS / NS	-	ModBus	kWh	**187F2733**
	Grąžinimas	2,5 m	3m / Ø5.2mm	Maitinimo tinklas 230 V	-	BACnet	kWh	**187F2746**
	Grąžinimas	2,5 m	3m / Ø5.2mm	Maitinimo tinklas 24 V KS / NS	-	BACnet	kWh	**187F2759**
DN50 q_p 15 m^3/h flanšas 270 mm	Grąžinimas	5 m	5m / Ø5.2mm	3,6 V nuolatinės srovės baterija (2 AA tipo)	MBus	-	kWh	**187F2618**
	Tiekimas	5 m	5m / Ø5.2mm	3,6 V nuolatinės srovės baterija (2 AA tipo)	MBus	-	kWh	**187F2619**
	Grąžinimas	2,5 m	3m / Ø5.2mm	3,6 V nuolatinės srovės baterija (2 AA tipo)	Mbus + OMS	-	kWh	**187F2635**
	Grąžinimas	2,5 m	3m / Ø5.2mm	Maitinimo tinklas 230 V	MBus	-	kWh	**187F2648**
	Grąžinimas	2,5 m	3m / Ø5.2mm	Maitinimo tinklas 230 V	Mbus + OMS	-	kWh	**187F2661**
	Grąžinimas	2,5 m	3m / Ø5.2mm	Maitinimo tinklas 230 V	-	ModBus	kWh	**187F2674**
	Grąžinimas	2,5 m	3m / Ø5.2mm	Maitinimo tinklas 24 V KS / NS	-	ModBus	kWh	**187F2687**
	Tiekimas	2,5 m	3m / Ø5.2mm	Maitinimo tinklas 230 V	-	BACnet	kWh	**187F2700**
	Tiekimas	2,5 m	3m / Ø5.2mm	Maitinimo tinklas 24 V KS / NS	-	BACnet	kWh	**187F2713**
	Grąžinimas	5 m	5m / Ø6mm	3,6 V nuolatinės srovės baterija (2 AA tipo)	MBus	-	kWh	**187F2717**
	Tiekimas	5 m	5m / Ø6mm	3,6 V nuolatinės srovės baterija (2 AA tipo)	MBus	-	kWh	**187F2718**
	Tiekimas	2,5 m	3m / Ø5.2mm	Maitinimo tinklas 24 V KS / NS	-	ModBus	kWh	**187F2734**
	Grąžinimas	2,5 m	3m / Ø5.2mm	Maitinimo tinklas 230 V	-	BACnet	kWh	**187F2747**
	Grąžinimas	2,5 m	3m / Ø5.2mm	Maitinimo tinklas 24 V KS / NS	-	BACnet	kWh	**187F2760**
DN65 q_p 25 m^3/h flanšas 300 mm	Grąžinimas	5 m	5m / Ø5.2mm	3,6 V nuolatinės srovės baterija (2 AA tipo)	MBus	-	MWh	**187F2620**
	Tiekimas	5 m	5m / Ø5.2mm	3,6 V nuolatinės srovės baterija (2 AA tipo)	MBus	-	MWh	**187F2621**
	Grąžinimas	5 m	5m / Ø5.2mm	3,6 V nuolatinės srovės baterija (2 AA tipo)	Mbus + OMS	-	MWh	**187F2636**
	Grąžinimas	5 m	5m / Ø5.2mm	Maitinimo tinklas 230 V	MBus	-	MWh	**187F2649**
	Grąžinimas	5 m	5m / Ø5.2mm	Maitinimo tinklas 230 V	Mbus + OMS	-	MWh	**187F2662**
	Grąžinimas	5 m	5m / Ø5.2mm	Maitinimo tinklas 230 V	-	ModBus	MWh	**187F2675**
	Grąžinimas	5 m	5m / Ø5.2mm	Maitinimo tinklas 24 V KS / NS	-	ModBus	MWh	**187F2688**
	Tiekimas	5 m	5m / Ø5.2mm	Maitinimo tinklas 230 V	-	BACnet	MWh	**187F2701**
	Tiekimas	5 m	5m / Ø5.2mm	Maitinimo tinklas 24 V KS / NS	-	BACnet	MWh	**187F2714**
	Grąžinimas	5 m	10m / Ø6mm	3,6 V nuolatinės srovės baterija (2 AA tipo)	MBus	-	kWh	**187F2719**
	Tiekimas	5 m	10m / Ø6mm	3,6 V nuolatinės srovės baterija (2 AA tipo)	MBus	-	kWh	**187F2720**
	Tiekimas	5 m	5m / Ø5.2mm	Maitinimo tinklas 24 V KS / NS	-	ModBus	MWh	**187F2735**
	Grąžinimas	5 m	5m / Ø5.2mm	Maitinimo tinklas 230 V	-	BACnet	MWh	**187F2748**
	Grąžinimas	5 m	5m / Ø5.2mm	Maitinimo tinklas 24 V KS / NS	-	BACnet	MWh	**187F2761**

Nominalus srautas, dydis ir sujungimo tipas	Montavimas	Keitiklio kabelio ilgis	Temperatūros jutiklio kabelio ilgis	Maitinimas	Ryšys integruotas	Moduliai	Energijos vienetas	Kodas
DN80 q_p 40 m^3/h flanšas 300 mm	Grąžinimas	5 m	5m / Ø5.2mm	3,6 V nuolatinės srovės baterija (2 AA tipo)	MBus	-	MWh	**187F2622**
	Tiekimas	5 m	5m / Ø5.2mm	3,6 V nuolatinės srovės baterija (2 AA tipo)	MBus	-	MWh	**187F2623**
	Grąžinimas	5 m	5m / Ø5.2mm	3,6 V nuolatinės srovės baterija (2 AA tipo)	Mbus + OMS	-	MWh	**187F2637**
	Grąžinimas	5 m	5m / Ø5.2mm	Maitinimo tinklas 230 V	MBus	-	MWh	**187F2650**
	Grąžinimas	5 m	5m / Ø5.2mm	Maitinimo tinklas 230 V	Mbus + OMS	-	MWh	**187F2663**
	Grąžinimas	5 m	5m / Ø5.2mm	Maitinimo tinklas 230 V	-	ModBus	MWh	**187F2676**
	Grąžinimas	5 m	5m / Ø5.2mm	Maitinimo tinklas 24 V KS / NS	-	ModBus	MWh	**187F2689**
	Tiekimas	5 m	5m / Ø5.2mm	Maitinimo tinklas 230 V	-	BACnet	MWh	**187F2702**
	Tiekimas	5 m	5m / Ø5.2mm	Maitinimo tinklas 24 V KS / NS	-	BACnet	MWh	**187F2715**
	Grąžinimas	5 m	10m / Ø6mm	3,6 V nuolatinės srovės baterija (2 AA tipo)	MBus	-	kWh	**187F2721**
	Tiekimas	5 m	10m / Ø6mm	3,6 V nuolatinės srovės baterija (2 AA tipo)	MBus	-	kWh	**187F2722**
	Tiekimas	5 m	5m / Ø5.2mm	Maitinimo tinklas 24 V KS / NS	-	ModBus	MWh	**187F2736**
	Grąžinimas	5 m	5m / Ø5.2mm	Maitinimo tinklas 230 V	-	BACnet	MWh	**187F2749**
	Grąžinimas	5 m	5m / Ø5.2mm	Maitinimo tinklas 24 V KS / NS	-	BACnet	MWh	**187F2762**
DN100 q_p 60 m^3/h flanšas 360 mm	Grąžinimas	5 m	5m / Ø5.2mm	3,6 V nuolatinės srovės baterija (2 AA tipo)	MBus	-	MWh	**187F2624**
	Tiekimas	5 m	5m / Ø5.2mm	3,6 V nuolatinės srovės baterija (2 AA tipo)	MBus	-	MWh	**187F2625**
	Grąžinimas	5 m	5m / Ø5.2mm	3,6 V nuolatinės srovės baterija (2 AA tipo)	Mbus + OMS	-	MWh	**187F2638**
	Grąžinimas	5 m	5m / Ø5.2mm	Maitinimo tinklas 230 V	MBus	-	MWh	**187F2651**
	Grąžinimas	5 m	5m / Ø5.2mm	Maitinimo tinklas 230 V	Mbus + OMS	-	MWh	**187F2664**
	Grąžinimas	5 m	5m / Ø5.2mm	Maitinimo tinklas 230 V	-	ModBus	MWh	**187F2677**
	Grąžinimas	5 m	5m / Ø5.2mm	Maitinimo tinklas 24 V KS / NS	-	ModBus	MWh	**187F2690**
	Tiekimas	5 m	5m / Ø5.2mm	Maitinimo tinklas 230 V	-	BACnet	MWh	**187F2703**
	Tiekimas	5 m	5m / Ø5.2mm	Maitinimo tinklas 24 V KS / NS	-	BACnet	MWh	**187F2716**
	Grąžinimas	5 m	10m / Ø6mm	3,6 V nuolatinės srovės baterija (2 AA tipo)	MBus	-	kWh	**187F2723**
	Tiekimas	5 m	10m / Ø6mm	3,6 V nuolatinės srovės baterija (2 AA tipo)	MBus	-	kWh	**187F2724**
	Tiekimas	5 m	5m / Ø5.2mm	Maitinimo tinklas 24 V KS / NS	-	ModBus	MWh	**187F2737**
	Grąžinimas	5 m	5m / Ø5.2mm	Maitinimo tinklas 230 V	-	BACnet	MWh	**187F2750**
	Grąžinimas	5 m	5m / Ø5.2mm	Maitinimo tinklas 24 V KS / NS	-	BACnet	MWh	**187F2763**

© Danfoss | Energijos skaitikliai | 2024.03

Užsakymas
Priedai

Gaminys	Paskirtis	Kiekis	Kodas
Optinė galvutė	Optinė galvutė OG-1-USB	1 vnt.	**187F3112**
Maitinimas	„Sono40“ 3,6 V nuolatinės srovės baterija („A-cell“)	1 vnt.	**187F2970**
	„Sono40“ 24 V kintamosios / nuolatinės srovės + 230 V kintamosios srovės maitinimo blokas	1 vnt.	**187F2971**
Ryšių moduliai	„Sono40“ „M-Bus“ modulis	1 vnt.	**187F2972**
	„Sono40“ „Modbus“ RTU modulis	1 vnt.	**187F2973**
	„Sono40“ „BACnet“ MSTP modulis	1 vnt.	**187F2974**
Temperatūros jutiklis Ø 5,2 mm	Pt 500 / Ø 5,2 mm / 1,5 m kabelis, MID	1 pora	**187F3125**
	Pt 500 / Ø 5,2 mm / 3 m kabelis, MID	1 pora	**187F3127**
	Pt500 / Ø 5,2 mm / 5 m kabelis, MID	1 pora	**187F3390**
	Pt500 / Ø 5,2 mm / 10 m kabelis, MID	1 pora	**187F3391**
Temperatūros jutiklis Ø 6,0 mm	Pt500 / Ø 6,0 mm / 3 m kabelis, MID	1 pora	**187F3123**
	Pt500 / Ø 6,0 mm / 5 m kabelis, MID	1 pora	**187F3124**
	Pt500 / Ø 6,0 mm / 10 m kabelis, MID	1 pora	**187F3389**
Rutulinis ventilis Ø 5,2 mm temperatūros jutikliui 1 vnt. pakuotėje	DN15 – ½ col. tiesioginiam jutikliui	1 vnt.	**187F0593**
	DN20 – ¾ col. tiesioginiam jutikliui	1 vnt.	**187F0592**
	DN25 – 1 col. tiesioginiam jutikliui	1 vnt.	**187F0591**
	DN32 – ⁵⁄₄ col. tiesioginiam jutikliui	1 vnt.	**187F3448**
Rutulinis ventilis Ø 5,2 mm temperatūros jutikliui didesnė pakuotė	DN15 – tiesioginiam jutikliui, 12 vnt.	12 vnt.	**087H0118**
	DN20 – tiesioginiam jutikliui, 12 vnt.	12 vnt.	**087H0119**
	DN25 – tiesioginiam jutikliui, 12 vnt.	12 vnt.	**087H0120**
	DN32 – tiesioginiam jutikliui, 12 vnt.	12 vnt.	**187F3449**
T tvirtinimas	DN15: G½ col., G½ col., G½ col. PN25 130 °C	1 vnt.	**014U1959**
	DN20: G¾ col., G½ col., G¾ col. PN25 130 °C	1 vnt.	**014U1960**
	DN25: G1 col., G½ col., G1 col. PN25 130 °C	1 vnt.	**014U1961**
	DN32: G1¼ col., G½ col., G1¼ col. PN25 130 °C	1 vnt.	**014U1943**
Glizės Ø 5,2 mm temperatūros jutikliams	Ø 5,2 mm, žalvaris, 35 mm ilgio	1 pora	**087G6053**
	Ø 5,2 mm, žalvaris, 52 mm ilgio	1 pora	**087G6054**
	Ø 5,2 mm, žalvaris, 85 mm ilgio	1 pora	**087G6055**
	Ø 5,2 mm, žalvaris, 120 mm ilgio	1 pora	**087G6056**
	Ø 5,2 mm, nerūdijantis plienas, 85 mm ilgio	1 pora	**087G6057**
	Ø 5,2 mm, nerūdijantis plienas, 120 mm ilgio	1 pora	**087G6058**
	Ø 5,2 mm, nerūdijantis plienas, 155 mm ilgio	1 pora	**087G6059**
	Ø 5,2 mm, nerūdijantis plienas, 210 mm ilgio	1 pora	**087G6060**
Glizės Ø 6,0 mm temperatūros jutikliams	Ø 6,0 mm, žalvaris, 40 mm ilgio	1 pora	**087G6061**
	Ø 6,0 mm, žalvaris, 85 mm ilgio	1 pora	**087G6062**
	Ø 6,0 mm, žalvaris, 120 mm ilgio	1 pora	**087G6063**
	Ø 6,0 mm, nerūdijantis plienas, 85 mm ilgio	1 pora	**087G6064**
	Ø 6,0 mm, nerūdijantis plienas, 120 mm ilgio	1 pora	**087G6065**
	Ø 6,0 mm, nerūdijantis plienas, 155 mm ilgio	1 pora	**087G6066**
	Ø 6,0 mm, nerūdijantis plienas, 210 mm ilgio	1 pora	**087G6067**
Prijungimo antgalio sujungimo rinkinys	DN15 G¾ col.-R½ col. PN25 130 °C	1 pora	**087G6071**
	DN20 G1 col.-R¾ col. PN25 130 °C	1 pora	**087G6072**
	DN25 G1¼ col.-R1 col. PN25 130 °C	1 pora	**087G6073**
	DN40 G2 col.-R1½ col. PN25 130 °C	1 pora	**087G6074**
Adapteris Ø 5,2 mm temperatūros jutikliui	R½ col. į M10x1 (1 vnt.) – su varine tarpine plokščiajam sandarinimui. PN25 130 °C	1 vnt.	**087G6075**
	R½ col. į M10x1 (32 vnt.) – su varine tarpine plokščiajam sandarinimui. PN25 130 °C	32 vnt.	**087G6076**
	R½ col. – M10x1 (1 vnt.) – kūginio sriegio sandarinimas naudojant pluoštą. PN25 130 °C	1 vnt.	**014U1941**
	R½ col. – M10x1 (32 vnt.) – kūginio sriegio sandarinimas naudojant pluoštą. PN25 130 °C	32 vnt.	**014U1935**
Adapteris Ø 5,2 mm temperatūros jutikliui	M10x1 plastikinis montavimo rinkinys	20 vnt.	**087G6077**
	M10x1 žalvarinis montavimo rinkinys	20 vnt.	**087G6078**

Danfoss UAB
Climate Solutions • danfoss.lt • +370 5 210 5740 • klientucentras.lt@danfoss.com

Bet kokia informacija, įskaitant, be kita ko, informaciją apie gaminio pasirinkimą, pritaikymą ar naudojimą, produkto dizainą, svorį, matmenis, talpą ar kitus techninius duomenis, aprašytus naudojimo instrukcijose, katalogluose, reklamose ir kt., pateikiama raštu, žodžiu, elektronine forma, internete ar parsisiunčiama, laikoma informacinio pobūdžio ir yra privaloma tik tuo atveju ir tik tiek, kiek ji aiškiai nurodyta prie sandorio kainos ar užsakymo patvirtinime. „Danfoss“ neprisiima atsakomybės dėl galimų klaidų, esančių kataloguose, brošiūrose, vaizdo įrašuose ir kituose leidiniuose.
„Danfoss“ pasilieka teisę keisti savo gaminius be įspėjimo, taip pat ir užsakytus, bet nepristatytus gaminius, su sąlyga, kad šiuos pakeitimus galima įgyvendinti nekeičiant gaminio formos, pritaikymo ar funkcijų.
Visi leidinyje paminėti prekių ženklai yra „Danfoss A/S“ arba „Danfoss“ grupės įmonių nuosavybė. „Danfoss“ ir „Danfoss“ logotipas yra „Danfoss A/S“ nuosavybė. Visos teisės saugomos.