ENGINEERING
TOMORROW

Techninis aprašymas

Mikroplokštelių šilumokaitis (MPHE) XB37

Aprašymas

Mikroplokštelių šilumokaitis – tai pažangi „Danfoss“ technologija.

Pasižymintys unikaliu plokštelių modeliu, MPHE leidžia efektyviau nei bet kuris ankstesnis šilumokaičių modelis perduoti šilumą.

Pranašumai:
- Taupoma energija ir mažėja išlaidos
- Geresnis šilumos perdavimas
- Mažesni slėgio nuostoliai
- Lankstesnis dizainas
- Ilgesnė veikimo trukmė

daugiau:
MPHE.danfoss.com

XB37 yra variu lituotas šilumokaitis, sukurtas naudoti centralizuoto šildymo, centralizuoto aušinimo ir kitose šildymo sistemose.

Patvirtinimas:
Slėgio įrenginių direktyva (PED).

Užsakymas

1-os pakopos šilumokaitis **XB37**

Paveikslėlis	Plokštelių skaičius, n	Jungtis	20 mm prijungimo vietos ilgis		
			XB37L-1	XB37M-1	XB37H-1
			Kodas		
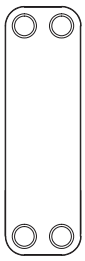	10	Sriegis G1A	004H7270	004H7285	004H7300
	16		004H7271	004H7286	004H7301
	20		004H7272	004H7287	004H7302
	26		004H7273	004H7288	004H7303
	30		004H7274	004H7289	004H7304
	36		004H7275	004H7290	004H7305
	40		004H7276	004H7291	004H7306
	50		004H7277	004H7292	004H7307
	60		004H7278	004H7293	004H7308
	70		004H7279	004H7294	004H7309
	80		004H7280	004H7295	004H7310
	90		004H7281	004H7296	004H7311
	100		004H7282	004H7297	004H7312
	110		004H7283	004H7298	004H7313
	120		004H7284	004H7299	004H7314

Užsakymas (tęsinys)

1-os pakopos šilumokaitis **XB37 Cu +** [1)]

Paveikslėlis	Plokštelių skaičius, n	Jungtis	20 mm prijungimo vietos ilgis		
			XB37L-1	XB37M-1	XB37H-1
			Kodas		
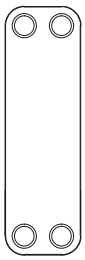	10	Sriegis G1A	**004H4759**	**004H4744**	**004H4729**
	16		**004H4760**	**004H4745**	**004H4730**
	20		**004H4761**	**004H4746**	**004H4731**
	26		**004H4762**	**004H4747**	**004H4732**
	30		**004H4763**	**004H4748**	**004H4733**
	36		**004H4764**	**004H4749**	**004H4734**
	40		**004H4765**	**004H4750**	**004H4735**
	50		**004H4766**	**004H4751**	**004H4736**
	60		**004H4767**	**004H4752**	**004H4737**
	70		**004H4768**	**004H4753**	**004H4738**
	80		**004H4769**	**004H4754**	**004H4739**
	90		**004H4770**	**004H4755**	**004H4740**
	100		**004H4771**	**004H4756**	**004H4741**
	110		**004H4772**	**004H4757**	**004H4742**
	120		**004H4773**	**004H4758**	**004H4743**

[1)] *Tyrimo prieinama*

1-os pakopos šilumokaitis **XB37 StS** [1)]

Paveikslėlis	Plokštelių skaičius, n	Jungtis	20 mm prijungimo vietos ilgis		
			XB37L-1	XB37M-1	XB37H-1
			Kodas		
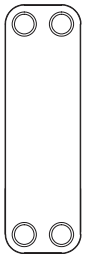	10	Sriegis G1A	**004H4667**	**004H4652**	**004H4637**
	16		**004H4668**	**004H4653**	**004H4638**
	20		**004H4669**	**004H4654**	**004H4639**
	26		**004H4670**	**004H4655**	**004H4640**
	30		**004H4671**	**004H4656**	**004H4641**
	36		**004H4672**	**004H4657**	**004H4642**
	40		**004H4673**	**004H4658**	**004H4643**
	50		**004H4674**	**004H4659**	**004H4644**
	60		**004H4675**	**004H4660**	**004H4645**
	70		**004H4676**	**004H4661**	**004H4646**
	80		**004H4677**	**004H4662**	**004H4647**
	90		**004H4678**	**004H4663**	**004H4648**
	100		**004H4679**	**004H4664**	**004H4649**
	110		**004H4680**	**004H4665**	**004H4650**
	120		**004H4681**	**004H4666**	**004H4651**

[1)] *Tyrimo prieinama*

Priedai – **prijungimo antgaliai**

Paveikslėlis	Aprašymas	Jungtis	Kodas
	Lituojami prijungimo antgaliai	G 1 A/15mm	**004B2904**
		G 1 A/18mm	**004B2905**
		G 1 A/22mm	**004B2906**
	Privirinami prijungimo antgaliai	G 1 A/DN15	**004B2901**
		G 1 A/DN25	**004B2903**
	Srieginiai prijungimo antgaliai	G 1 A/G ¾ A	**004B2913**

Priedai – **laikiklių rinkinys**

Paveikslėlis	Kodas
	004B1728

Priedai – **izoliacinės medžiagos**

Paveikslėlis	Pagal tipą (plokštelių sk.)			Kodas
	L	M	H	
	10-20	10-26	10-30	**004B1721**
	26-36	30-40	36-50	**004B1722**
	40-50	50-70	60-90	**004B1723**
	60-80	80-100	100-120	**004B1725**
	90-100	110-120	/	**004B1726**
	110-120	/	/	**004B1727**

© Danfoss | 2024.03

Techniniai duomenys

Šilumokaitis **XB37**		**XB37L**	**XB37M**	**XB37H**
Maksimalus darbinis slėgis **Cu**	barai	25		
Maksimalus darbinis slėgis **Cu+**	barai	16		
Maksimalus darbinis slėgis **StS**	barai	16		
Min. / maks. temperatūra	°C	-196 / 180		
Srauto terpė		CŠ: Cirkuliacinis vanduo / glikolio tirpalas iki 50% perdavimo terpės. CA: etileno, propileno glikolio, etanolio tirpalai ir kitos tinkamos šilumos perdavimo terpės. (Kreipkitės į „Danfoss“ atstovą.)		
Tūris / kontūre	Ltr	0,115	0,085	0,069
Sujungimo tipas		Cilindrinis išorinis sriegis, pagal DIN ISO 228/1		
Sujungimo matmenys		G 1 A		
Svoris	kg	trumpa / ilga prijungimo vieta: 2,24 + 0,16 × n / 2,6 + 0,16 × n		
Medžiagos				
Plokštelių medžiaga		Nerūdijantis plienas, EN 1.4404 (AISI 316L)		
Litavimas		Varis (Cu); CoResist (Cu+); Nerūdijantis plienas (SS)[1]		

Pastaba:
jei reikia daugiau informacijos apie izoliacines medžiagas, susisiekite su „Danfoss“ prekybos atstovu.

Izoliacija

Tipas			PU (poliuretanas)
Sienelės storis		mm	20
Šilumos pralaidumas λ		W/mK	0,035
Maks. temperatūra	Nuolatinė	°C	130
	Trumpalaikė		150

Matmenys

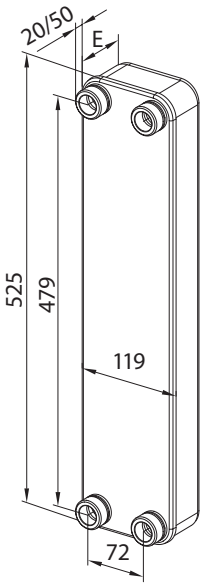

E (mm)	
L	10 + 2.21 × n
M	10 + 1.68 × n
H	10 + 1.46 × n

3 prijungimo antgaliai

Paveikslėlis	Aprašymas	Jungtis	a	b	SW[1]	Kodas
			mm			
	Lituojami prijungimo antgaliai	G 1 A/15mm	20	35	37	**004B2904**
		G 1 A/18mm	20	35	37	**004B2905**
		G 1 A/22mm	25.6	35	37	**004B2906**
	Privirinami prijungimo antgaliai	G 1 A/DN15	21.3	40	37	**004B2901**
		G 1 A/DN20	26	49.5	41	**004B2909**
		G 1 A/DN25	33.5	40	37	**004B2903**
	Srieginiai prijungimo antgaliai	G 1 A/G ¾ A	¾"	35	37	**004B2913**

[1] *Jungiamoji veržlė, plotis tarp plokštumų*

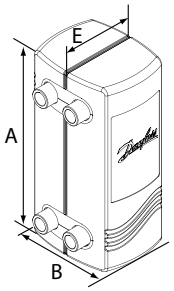

Izoliacija

A	B	E	Kodas
	mm		
572	168	117	**004B1721**
	170	155	**004B1722**
	180	200	**004B1723**
		250	**004B1725**
	190	305	**004B1726**
	200	350	**004B1727**

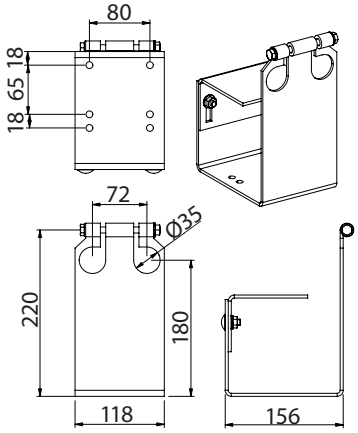

Danfoss UAB
Climate Solutions • danfoss.lt • +370 5 210 5740 • klientucentras.lt@danfoss.com

Bet kokia informacija, įskaitant, be kita ko, informaciją apie gaminio pasirinkimą, pritaikymą ar naudojimą, produkto dizainą, svorį, matmenis, talpą ar kitus techninius duomenis, aprašytus naudojimo instrukcijose, katalogluose, reklamose ir kt., pateikiama raštu, žodžiu, elektronine forma, internete ar parsisiunčiama, laikoma informacinio pobūdžio ir yra privaloma tik tuo atveju ir tik tiek, kiek ji aiškiai nurodyta prie sandorio kainos ar užsakymo patvirtinime. „Danfoss“ neprisiima atsakomybės dėl galimų klaidų, esančių katalogluose, brošiūrose, vaizdo įrašuose ir kituose leidiniuose.
„Danfoss“ pasilieka teisę keisti savo gaminius be įspėjimo, taip pat ir užsakytus, bet nepristatytus gaminius, su sąlyga, kad šiuos pakeitimus galima įgyvendinti nekeičiant gaminio formos, pritaikymo ar funkcijų.
Visi leidinyje paminėti prekių ženklai yra „Danfoss A/S“ arba „Danfoss“ grupės įmonių nuosavybė. „Danfoss“ ir „Danfoss“ logotipas yra „Danfoss A/S“ nuosavybė. Visos teisės saugomos.